ИЗДЕЛИЕ ТЕХНИЧЕСКИЙ ПАСПОРТ

ECR 20 EC

Краткая информация

Компактный прибор приточной вентиляции со встроенным электрокалорифером, двигателем EC, фильтром и регулятором, DN 200

Примеры применения

Производственные помещения, Лечебное учреждение, Жилое помещение, Спортзал, Ресторан

Номер артикула	0080.0576

Технические данные

Количество ступеней вентиляции	3
Объёмный расход	620 m³/h
Скорость вращения	3.650 1/min
Регулируемая скорость вращения	–
Напряжение питания	400 V
Сетевая частота	50 Hz
Номинальная мощность	4.622 W
$I_{ном}$	0,8 A
$I_{ном\ вентилятора}$	0,8 A
$I_{макс}$	0,9 A
$I_{Макс.\ всего}$	7,4 A
Степень защиты двигателя	IP 33
Тепловой класс	F
Переключение числа полюсов	–
Позиция	вертикальный / горизонтальный
Материал	Листовая сталь, оцинкованная
Цвет	серебряный
Вес	28,7 kg
Масса с упаковкой	30,5 kg
Класс фильтра	ISO ePM10 ≥ 50 % (M5)
Номинальный диаметр	200 mm
Ширина	403 mm
Высота	346 mm
Глубина	791 mm
Ширина с упаковкой	495 mm
Высота с упаковкой	375 mm
Глубина с упаковкой	815 mm
Теплопроизводительность	4.500 W
Упаковочный комплект	1 штук

ECR 20 EC

Ассортимент	E
GTIN (EAN)	4012799805762

Уровень звуковой мощности в октавном спектре

	63 Hz	125 Hz	250 Hz	500 Hz	1 kHz	2 kHz	4 kHz	8 kHz	Всего
L_{WA2}, низкий (dB(A))	39	53	54	46	45	44	40	37	57
L_{WA2}, средний (dB(A))	37	50	48	43	42	41	37	35	53
L_{WA2}, высокий (dB(A))	38	48	51	51	48	45	39	35	56
L_{WA5}, низкий (dB(A))	41	62	65	62	63	60	56	53	70
L_{WA5}, средний (dB(A))	39	58	60	58	60	57	54	53	66
L_{WA5}, высокий (dB(A))	38	56	62	63	64	62	58	56	70
L_{WA6}, низкий (dB(A))	38	58	63	63	66	67	63	56	72
L_{WA6}, средний (dB(A))	36	53	57	61	63	64	60	55	69
L_{WA6}, высокий (dB(A))	36	51	59	66	66	67	64	59	73

L_{WA2}= Уровень звуковой мощности корпуса в дБ
L_{WA5}= Уровень звуковой мощности для свободного всасывания в дБ
L_{WA6}= Уровень звуковой мощности для свободного выпуска в дБ

Характеристика

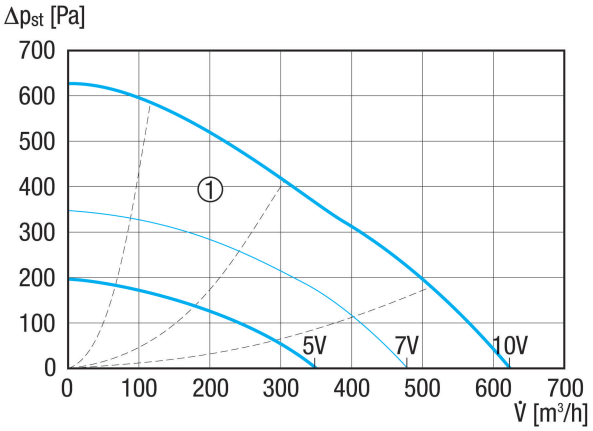

① Вспомогательные графические характеристики управляющего напряжения 5 В, 7 В и 10 В

ECR 20 EC
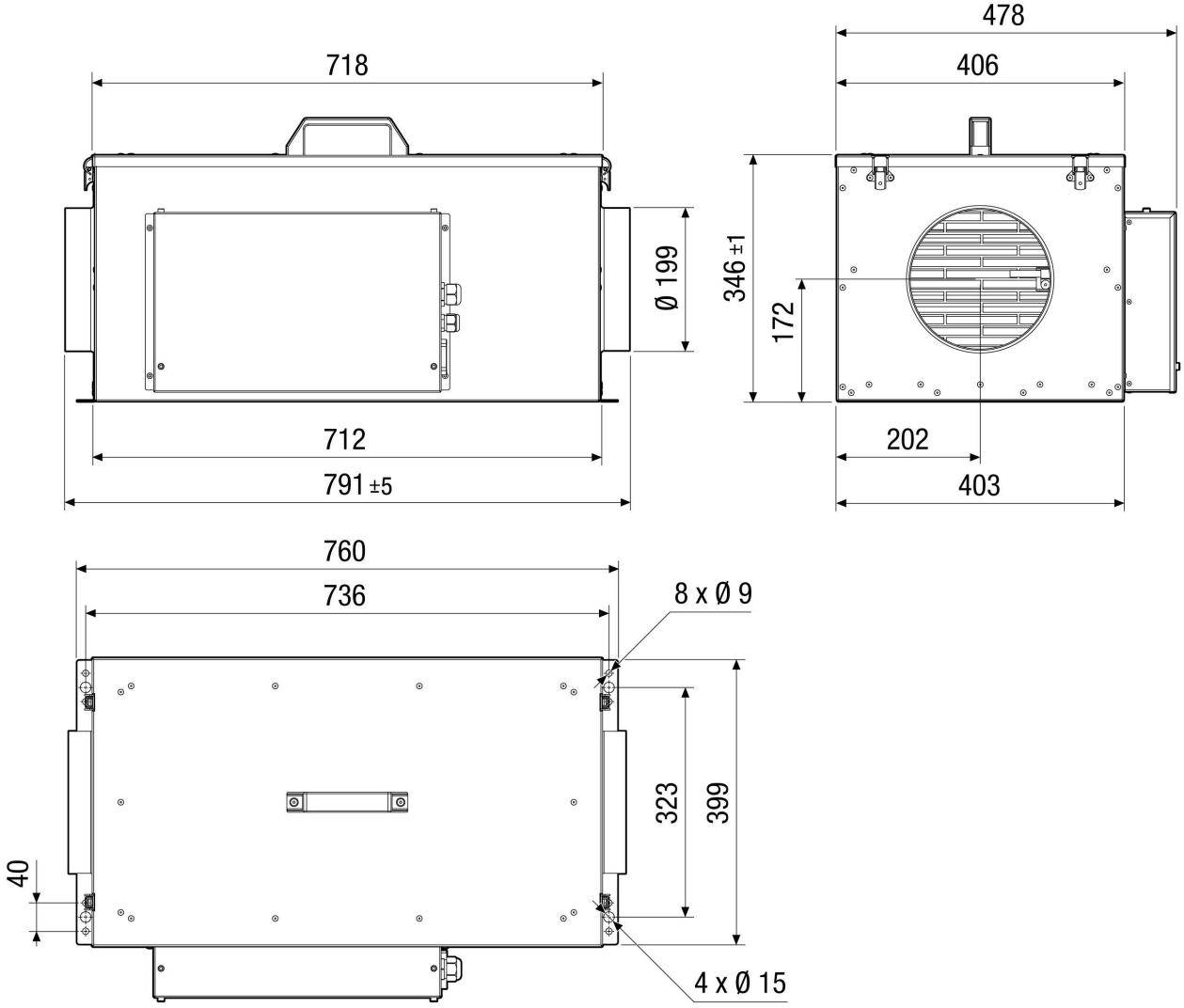
Габаритный чертеж [mm]