ИЗДЕЛИЕ ТЕХНИЧЕСКИЙ ПАСПОРТ

ECR 25-2 EC

Краткая информация

Компактный прибор приточной вентиляции со встроенным электрокалорифером, двигателем EC, фильтром и регулятором, DN 250

Примеры применения

Производственные помещения, Лечебное учреждение, Жилое помещение, Спортзал, Ресторан

Номер артикула	0080.0777

Технические данные

Объёмный расход	1.190 m³/h
Скорость вращения	2.820 1/min
Регулируемая скорость вращения	✓
Напряжение питания	400 V
Сетевая частота	50 Hz
Номинальная мощность	9.200 W
$I_{макс}$	14,5 A
Степень защиты двигателя	IP 54
Переключение числа полюсов	–
Место установки	Стена / потолок
Позиция	вертикальный / горизонтальный
Материал	Листовая сталь, оцинкованная
Цвет	серебряный
Вес	37,8 kg
Масса с упаковкой	38,2 kg
Класс фильтра	ISO ePM10 ≥ 50 % (M5)
Номинальный диаметр	250 mm
Ширина	538 mm
Высота	406 mm
Глубина	760 mm
Ширина с упаковкой	543 mm
Высота с упаковкой	411 mm
Глубина с упаковкой	810 mm
Теплопроизводительность	9.000 W
Упаковочный комплект	1 штук
Ассортимент	E
GTIN (EAN)	4012799807773

ECR 25-2 EC

Уровень звуковой мощности в октавном спектре

	63 Hz	125 Hz	250 Hz	500 Hz	1 kHz	2 kHz	4 kHz	8 kHz	Всего
L_{WA2}, S1 (dB)	39	55	57	48	48	52	51	45	61
L_{WA2}, S2 (dB)	38	54	56	48	47	51	50	44	60
L_{WA2}, S3 (dB)	35	48	53	44	44	48	49	43	57
L_{WA2}, S4 (dB)	33	43	49	45	41	45	40	27	53
L_{WA2}, S5 (dB)	35	44	51	48	43	47	42	31	55
L_{WA5}, S1 (dB)	44	68	72	65	65	61	57	50	75
L_{WA5}, S2 (dB)	43	67	71	64	64	60	57	49	74
L_{WA5}, S3 (dB)	38	62	68	62	62	58	54	46	71
L_{WA5}, S4 (dB)	36	55	64	64	63	60	55	46	69
L_{WA5}, S5 (dB)	37	57	67	66	66	63	59	51	72
L_{WA6}, S1 (dB)	42	62	67	62	64	66	60	54	72
L_{WA6}, S2 (dB)	41	61	66	61	63	66	60	53	71
L_{WA6}, S3 (dB)	38	57	64	59	61	64	58	50	69
L_{WA6}, S4 (dB)	34	51	63	61	62	66	60	51	70
L_{WA6}, S5 (dB)	38	53	67	63	65	69	64	55	73

L_{WA2}= Уровень звуковой мощности корпуса в дБ
L_{WA5}= Уровень звуковой мощности для свободного всасывания в дБ
L_{WA6}= Уровень звуковой мощности для свободного выпуска в дБ

Характеристика

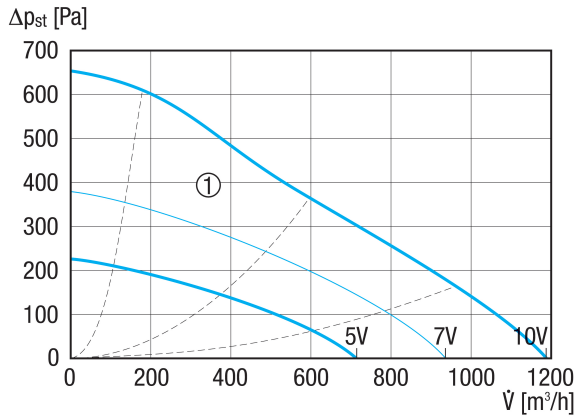

① Вспомогательные графические характеристики управляющего напряжения 5, 7 и 10 В

ECR 25-2 EC
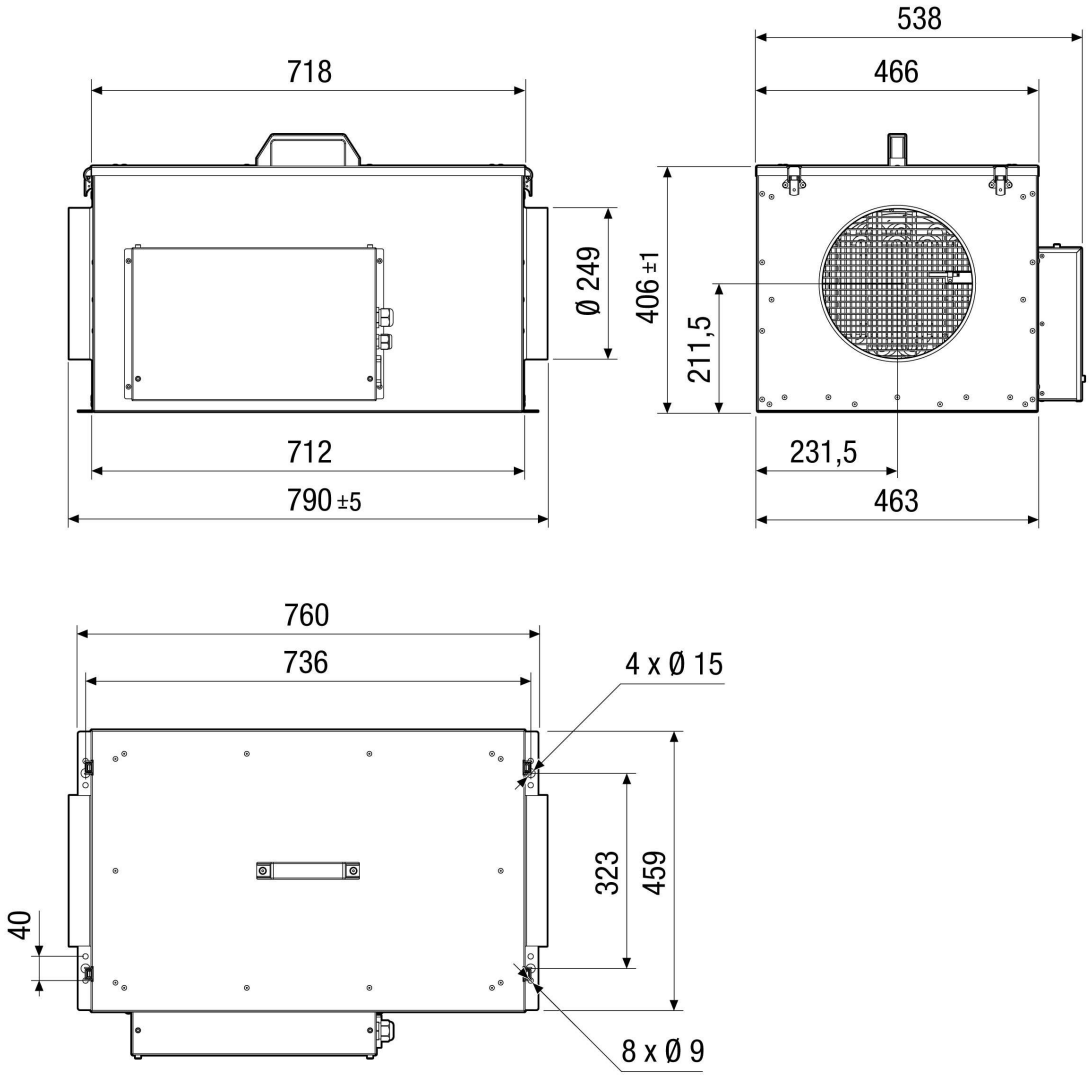
Габаритный чертеж [mm]