ИЗДЕЛИЕ ТЕХНИЧЕСКИЙ ПАСПОРТ

EHD 10

Краткая информация

Крышный мини-вентилятор для частного или промышленного использования, DN 100

Примеры применения

Теплица, Гараж, Строительный вагончик, Офис, Теплица

Номер артикула	0087.0300

Технические данные

Объёмный расход	300 m³/h
Тип крыльчатки	центробежный
Регулируемая скорость вращения	✓
Возможность реверса	–
SEC average	-26 kWh/(m²*a)
Класс энергоэффективности	C
Вид напряжения	Однофазный ток
Напряжение питания	230 V
Сетевая частота	50 Hz
Номинальная мощность	50 W
$I_{макс}$	0,22 A
Степень защиты	IP X5
Переключение числа полюсов	–
Подключение к сети	3 x 1,5 мм²
Место установки	Крыша
Позиция	вертикальный
Материал	Листовая сталь, оцинкованная
Вес	4,5 kg
Масса с упаковкой	5,15 kg
Номинальный диаметр	100 mm
Ширина	333 mm
Высота	333 mm
Глубина	261 mm
Ширина с упаковкой	385 mm
Высота с упаковкой	385 mm
Глубина с упаковкой	300 mm
Температура транспортирующей среды при I_{Max}	-20 °C до 70 °C
Уровень звукового давления	52 dB(A) (Расстояние 3 м, предпосылки свободного пространства)

EHD 10

Упаковочный комплект	1 штук
Ассортимент	C
GTIN (EAN)	4012799873006

Уровень звуковой мощности в октавном спектре

	63 Hz	125 Hz	250 Hz	500 Hz	1 kHz	2 kHz	4 kHz	8 kHz	Всего
L_{WA5}, высокий (dB(A))	42	52	60	64	65	63	55	45	70
L_{WA6}, высокий (dB(A))	40	51	63	66	70	65	55	43	73

L_{WA5}= Уровень звуковой мощности для свободного всасывания в дБ
L_{WA6}= Уровень звуковой мощности для свободного выпуска в дБ

Характеристика

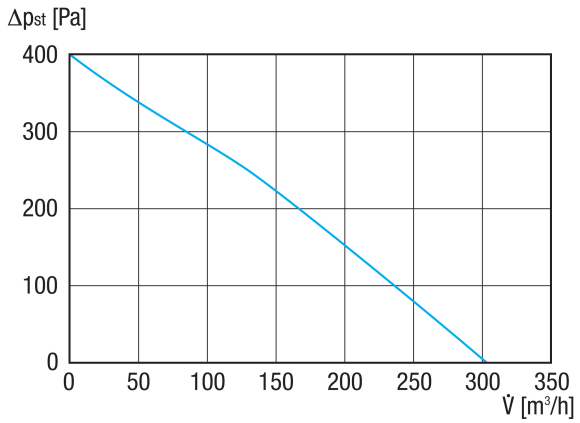

EHD 10
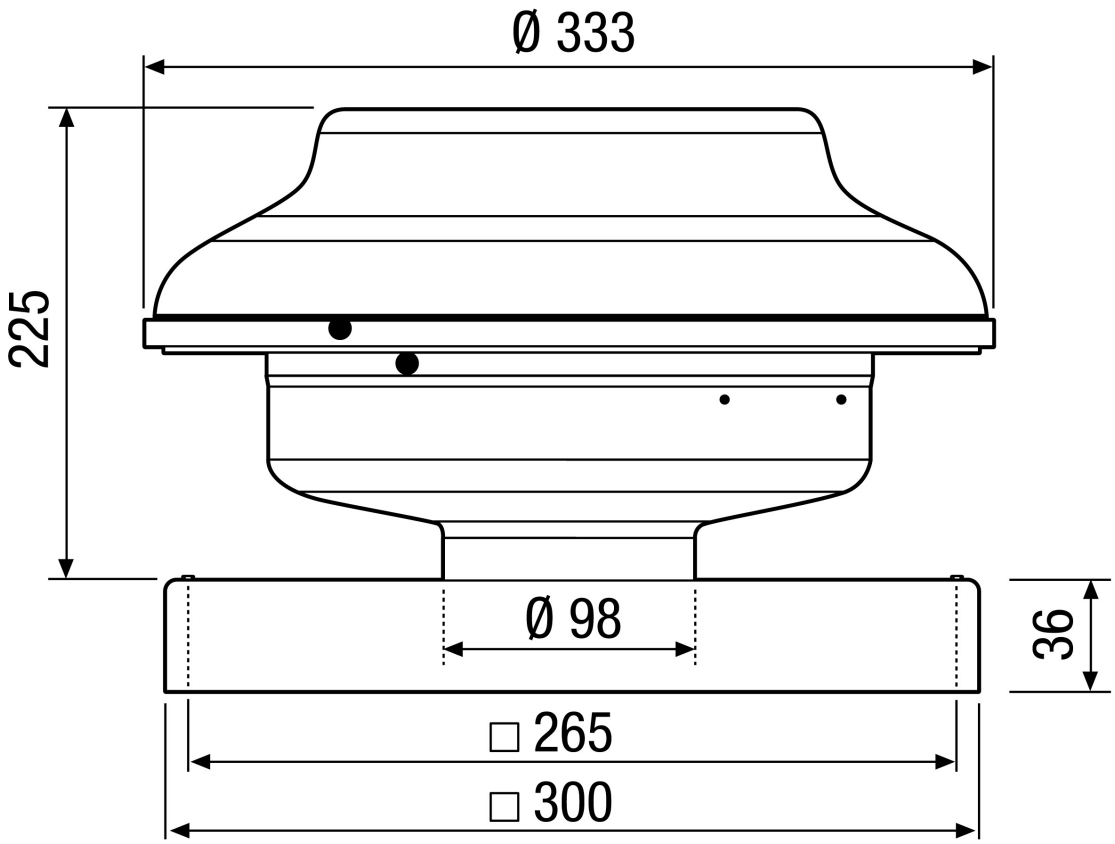
Габаритный чертеж [mm]