ИЗДЕЛИЕ ТЕХНИЧЕСКИЙ ПАСПОРТ

ERM 18 Ex t/60 Hz

Краткая информация

Полуцентробежный трубный вентилятор, DN 180, однофазный ток, взрывозащищенный, среда: Пыль

Номер артикула	0080.0376

Технические данные

Объёмный расход	340 m³/h
Скорость вращения	3.255 1/min
Регулируемая скорость вращения	–
Вид напряжения	Однофазный ток
Напряжение питания	230 V
Сетевая частота	60 Hz
Номинальная мощность	88 W
cosφ	0,89
$I_{ном}$	0,43 A
$I_{макс.}$ при $U_{ном}$	0,43 A
Степень защиты	IP 64
Тепловой класс	B
Подключение к сети	3 x 1,5 мм²
Материал корпуса	Пластмасса
Материал крыльчатки	Пластмасса
Цвет	сигнальный черный, типа RAL 9004
Вес	3,54 kg
Масса с упаковкой	4,11 kg
Номинальный диаметр	180 mm
Ширина	262 mm
Высота	252 mm
Глубина	187 mm
Ширина с упаковкой	255 mm
Высота с упаковкой	190 mm
Глубина с упаковкой	240 mm
Обозначение EX согласно директиве ATEX	Ex II 2 D
Обозначение EX согласно стандарту	Ex tb IIIB T135°C Db IP64 / Ex h IIIB T135°C Db
Ta — температура окружающей среды	-20 °C ≤ Ta ≤ +50 °C
I_A/I_N	2,3

ERM 18 Ex t/60 Hz

Время t_E	28 sek
Режим работы	S1
ЕС-свидетельство об испытании образца	TÜV-A 18ATEX0052 X, IECEx EPS 19.0025X
Температурный класс	T135°C
Емкость / напряжение конденсатора	3µF/280V
Тепловой класс изоляционных материалов Th. Cl.	130 (B)
Упаковочный комплект	1 штук
Ассортимент	C
GTIN (EAN)	4012799803768

Уровень звуковой мощности в октавном спектре

	63 Hz	125 Hz	250 Hz	500 Hz	1 kHz	2 kHz	4 kHz	8 kHz	Всего
L_{WA5}, S5 (dB(A))	34	47	56	60	63	61	56	50	67

L_{WA5}= Уровень звуковой мощности для свободного всасывания в дБ

Характеристика

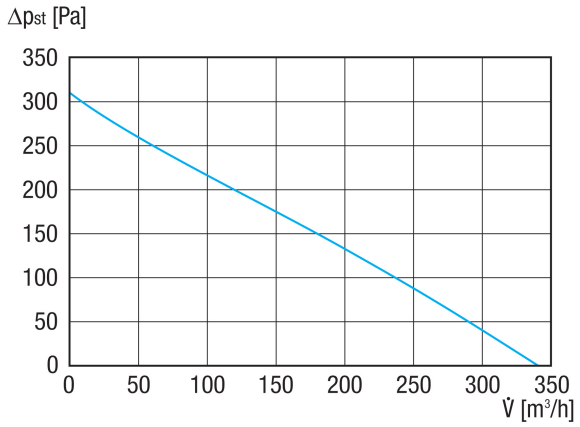

ERM 18 Ex t/60 Hz
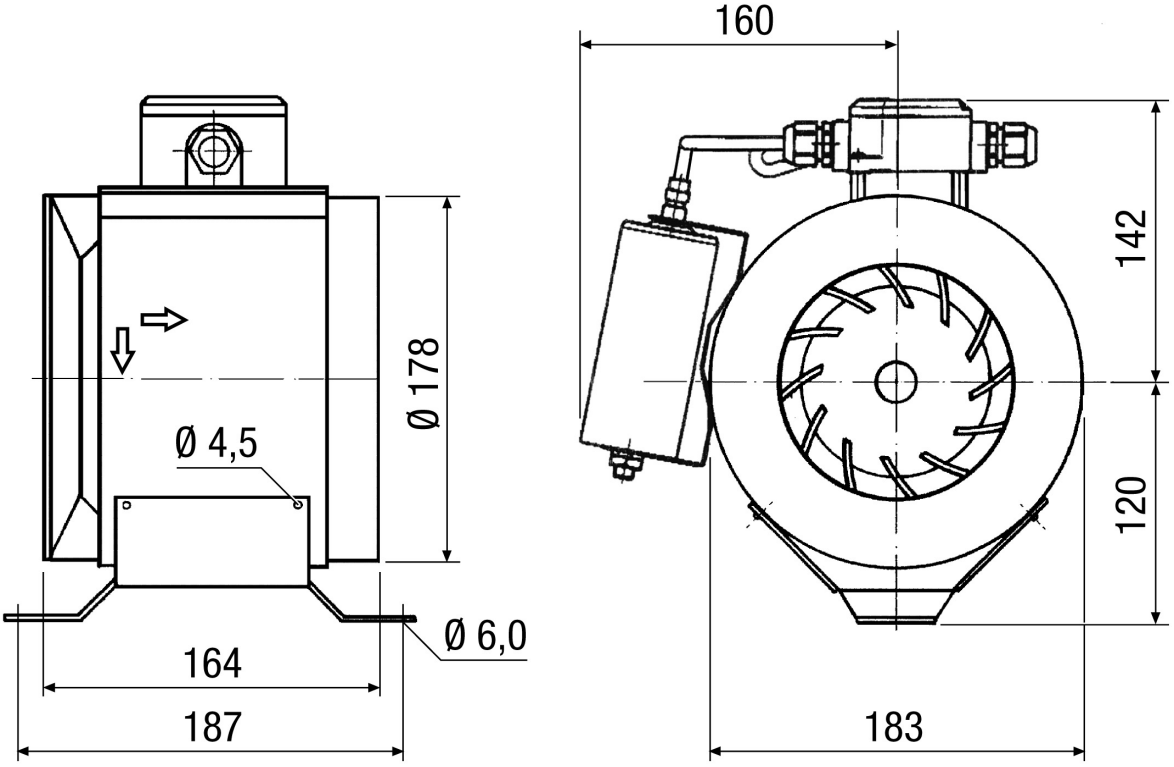
Габаритный чертеж [mm]