ИЗДЕЛИЕ ТЕХНИЧЕСКИЙ ПАСПОРТ

ERM 25 Ex e/60 Hz

Краткая информация

Полуцентробежный трубный вентилятор, DN 250, однофазный ток, взрывозащищенный, среда: газ:

Примеры применения

Взрывоопасная среда (зона 1 и 2), Покрасочная, Аккумуляторное помещение, Торговое помещение, Производственное помещение

Номер артикула	0080.0375

Технические данные

Объёмный расход	1.010 m³/h
Скорость вращения	3.200 1/min
Тип крыльчатки	полуцентробежный
Регулируемая скорость вращения	–
Вид напряжения	Однофазный ток
Напряжение питания	230 V
Сетевая частота	60 Hz
Номинальная мощность	495 W
cosφ	0,97
$I_{ном}$	2,2 A
$I_{макс.}$ при $U_{ном}$	2,2 A
Степень защиты	IP 64
Тепловой класс	F
Подключение к сети	3 x 1,5 мм²
Позиция	вертикальный / горизонтальный
Материал корпуса	Пластмасса
Материал крыльчатки	Пластмасса
Цвет	сигнальный черный, типа RAL 9004
Вес	7,35 kg
Масса с упаковкой	8,38 kg
Номинальный диаметр	250 mm
Ширина	340 mm
Высота	337,5 mm
Глубина	232 mm
Ширина с упаковкой	365 mm
Высота с упаковкой	365 mm
Глубина с упаковкой	250 mm
Обозначение EX согласно директиве ATEX	Ex II 2 G
Обозначение EX согласно стандарту	Ex eb IIB + H_2 T3 Gb / Ex h IIB + H_2 T3 Gb

ERM 25 Ex e/60 Hz

Ta — температура окружающей среды	-20 °C ≤ Ta ≤ +50 °C
I_A/I_N	2,2
Время t_E	41
Режим работы	S1
ЕС-свидетельство об испытании образца	TÜV-A 18ATEX0052 X, IECEx EPS 19.0025X
Температурный класс	T3
Емкость / напряжение конденсатора	16µF/280V
Тепловой класс изоляционных материалов Th. Cl.	155 (F)
Упаковочный комплект	1 штук
Ассортимент	C
GTIN (EAN)	4012799803751

Уровень звуковой мощности в октавном спектре

	63 Hz	125 Hz	250 Hz	500 Hz	1 kHz	2 kHz	4 kHz	8 kHz	Всего
L_{WA5}, высокий (dB(A))	45	59	69	73	78	74	68	62	81

L_{WA5}= Уровень звуковой мощности для свободного всасывания в дБ

Характеристика

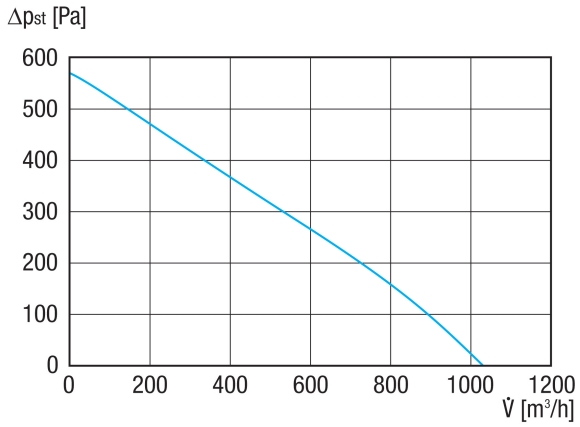

ERM 25 Ex e/60 Hz
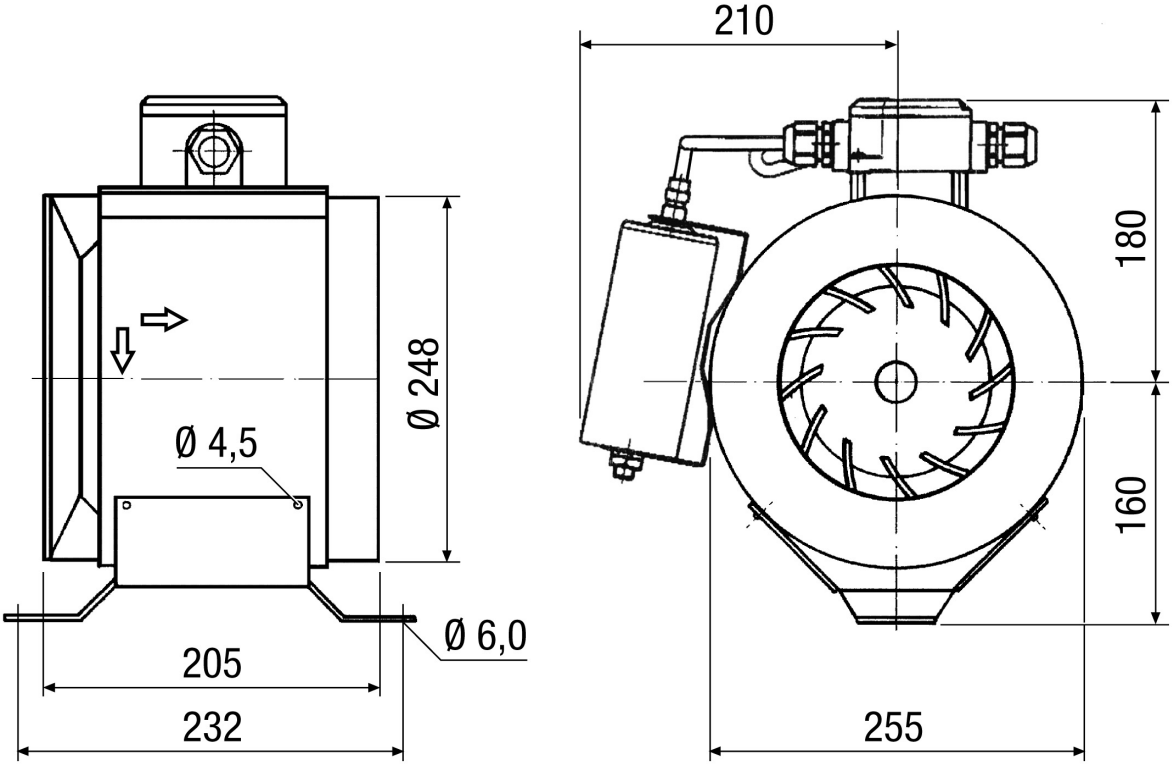
Габаритный чертеж [mm]