ИЗДЕЛИЕ ТЕХНИЧЕСКИЙ ПАСПОРТ

ERR 10/1 S

Краткая информация

Центробежный трубный вентилятор, DN 100, однофазный ток

Примеры применения

Отсос на станках, Обдув рабочего места, Место производства, Склад, Лаборатория

Номер артикула	0080.0271

Технические данные

Объёмный расход	250 m³/h
Скорость вращения	2.518 1/min
Тип крыльчатки	центробежный
Регулируемая скорость вращения	✓
Возможность реверса	–
SEC average	-6 kWh/(m²*a)
Класс энергоэффективности	F
Вид напряжения	Однофазный ток
Напряжение питания	230 / 220 В
Сетевая частота	50 Hz / 60 Hz
Номинальная мощность	51 W
$I_{макс}$	0,23 A
Степень защиты	IP X4
Тепловой класс	B
Переключение числа полюсов	–
Позиция	вертикальный / горизонтальный
Материал	Листовая сталь, с порошковым покрытием
Материал корпуса	Листовая сталь, с порошковым покрытием
Цвет	светло-серый
Вес	2,84 kg
Масса с упаковкой	3,41 kg
Номинальный диаметр	100 mm
Ширина	254 mm
Высота	291 mm
Глубина	230 mm
Ширина с упаковкой	310 mm
Высота с упаковкой	310 mm
Глубина с упаковкой	270 mm
Температура транспортирующих сред при номинальном потоке	60 °C

ERR 10/1 S

Температура транспортирующей среды при I_{Max}	-20 °C до 60 °C
Упаковочный комплект	1 штук
Ассортимент	C
GTIN (EAN)	4012799802716

Уровень звуковой мощности в октавном спектре

	63 Hz	125 Hz	250 Hz	500 Hz	1 kHz	2 kHz	4 kHz	8 kHz	Всего
L_{WA2}, S1 (dB(A))	14	20	22	26	16	12	1	0	29
L_{WA2}, S2 (dB(A))	21	26	28	33	30	25	23	21	37
L_{WA2}, S3 (dB(A))	25	36	34	36	39	34	30	19	43
L_{WA2}, S4 (dB(A))	28	37	39	40	44	40	38	27	48
L_{WA2}, S5 (dB(A))	30	40	43	43	48	44	43	33	52
L_{WA5}, S1 (dB(A))	19	24	32	28	29	21	12	11	36
L_{WA5}, S2 (dB(A))	27	32	40	39	41	35	23	14	46
L_{WA5}, S3 (dB(A))	34	42	50	48	51	48	38	28	56
L_{WA5}, S4 (dB(A))	38	47	57	54	56	55	46	37	62
L_{WA5}, S5 (dB(A))	41	51	62	58	61	61	52	44	67
L_{WA6}, S1 (dB(A))	19	21	31	25	30	23	20	16	35
L_{WA6}, S2 (dB(A))	26	33	40	35	41	33	22	8	45
L_{WA6}, S3 (dB(A))	35	44	51	47	52	48	40	29	57
L_{WA6}, S4 (dB(A))	38	48	57	53	57	54	47	38	62
L_{WA6}, S5 (dB(A))	40	51	62	58	61	59	52	44	67

L_{WA2}= Уровень звуковой мощности корпуса в дБ
L_{WA5}= Уровень звуковой мощности для свободного всасывания в дБ
L_{WA6}= Уровень звуковой мощности для свободного выпуска в дБ

ERR 10/1 S

Характеристика

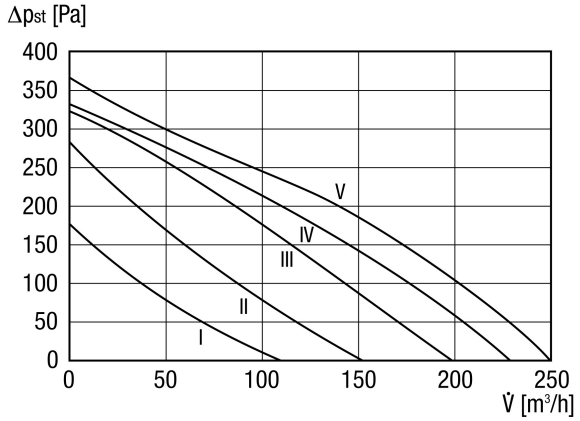
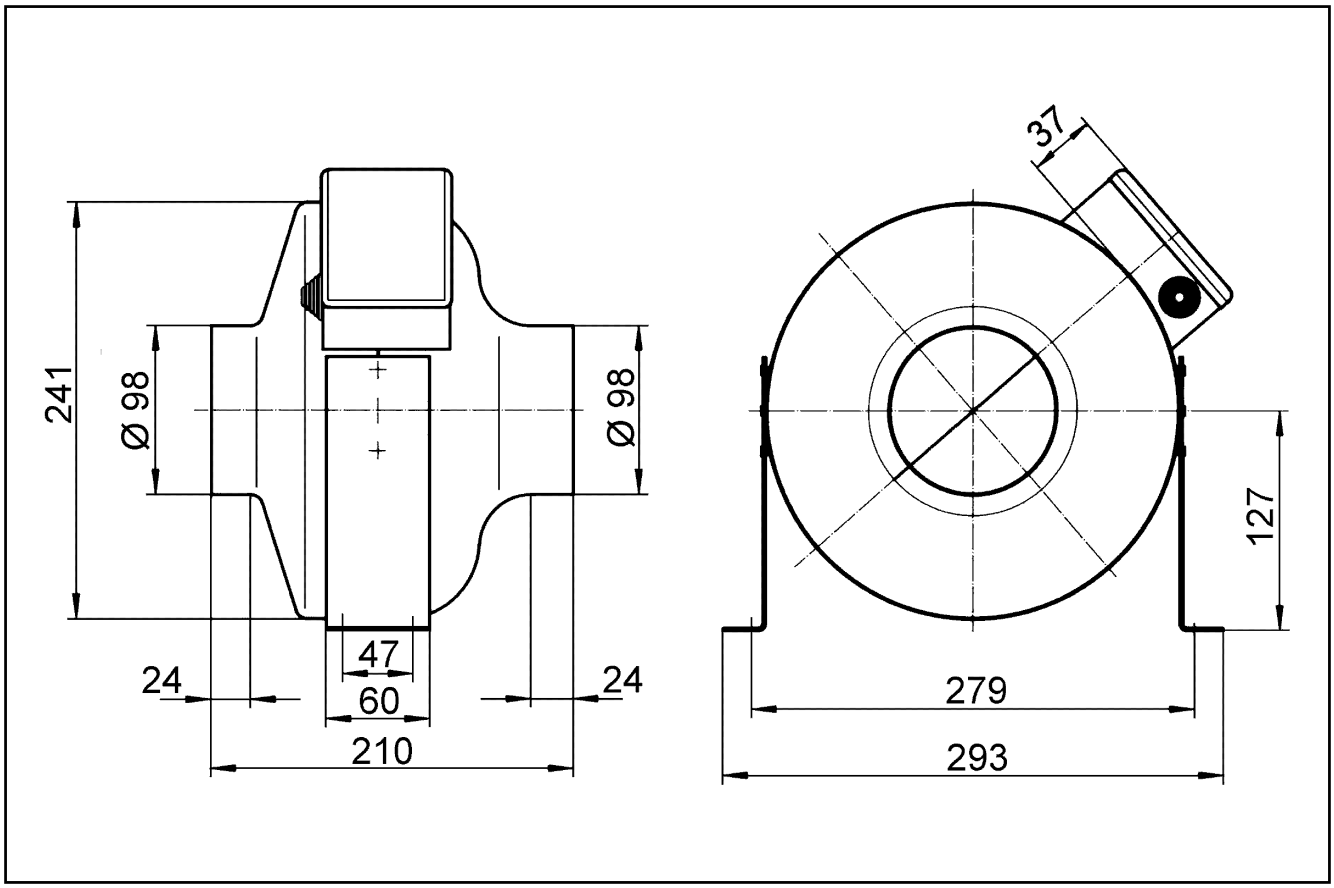
Габаритный чертеж [mm]