ИЗДЕЛИЕ ТЕХНИЧЕСКИЙ ПАСПОРТ

ERR 16/1 S

Краткая информация

Центробежный трубный вентилятор, DN 160, однофазный ток

Примеры применения

Отсос на станках, Обдув рабочего места, Место производства, Склад, Лаборатория

Номер артикула	0080.0274

Технические данные

Объёмный расход	720 m³/h
Скорость вращения	2.625 1/min
Тип крыльчатки	центробежный
Регулируемая скорость вращения	✓
Возможность реверса	–
SEC average	-9 kWh/(m²*a)
Класс энергоэффективности	F
Вид напряжения	Однофазный ток
Напряжение питания	230 / 220 В
Сетевая частота	50 Hz / 60 Hz
Номинальная мощность	112 W
$I_{макс}$	0,5 A
Степень защиты	IP X4
Тепловой класс	F
Переключение числа полюсов	–
Позиция	вертикальный / горизонтальный
Материал	Листовая сталь, с порошковым покрытием
Материал корпуса	Листовая сталь, с порошковым покрытием
Цвет	светло-серый
Вес	4,31 kg
Масса с упаковкой	5,16 kg
Номинальный диаметр	160 mm
Ширина	250 mm
Высота	237 mm
Глубина	210 mm
Ширина с упаковкой	390 mm
Высота с упаковкой	390 mm
Глубина с упаковкой	300 mm
Температура транспортирующих сред при номинальном потоке	-20 °C до 60 °C

ERR 16/1 S

Температура транспортирующей среды при I_{Max}	-20 °C до 60 °C
Упаковочный комплект	1 штук
Ассортимент	C
GTIN (EAN)	4012799802747

Уровень звуковой мощности в октавном спектре

	63 Hz	125 Hz	250 Hz	500 Hz	1 kHz	2 kHz	4 kHz	8 kHz	Всего
L_{WA2}, S1 (dB(A))	15	30	22	22	24	14	8	9	32
L_{WA2}, S2 (dB(A))	17	33	30	33	31	32	19	6	39
L_{WA2}, S3 (dB(A))	25	37	37	42	41	43	39	22	48
L_{WA2}, S4 (dB(A))	28	41	40	45	45	46	43	29	52
L_{WA2}, S5 (dB(A))	30	42	43	47	48	49	46	34	54
L_{WA5}, S1 (dB(A))	19	27	51	44	42	34	22	8	52
L_{WA5}, S2 (dB(A))	29	37	50	53	54	51	42	28	58
L_{WA5}, S3 (dB(A))	36	43	58	62	64	60	59	44	68
L_{WA5}, S4 (dB(A))	38	47	59	65	68	64	63	49	72
L_{WA5}, S5 (dB(A))	37	49	60	67	70	67	66	53	74
L_{WA6}, S1 (dB(A))	20	32	49	36	39	33	21	5	50
L_{WA6}, S2 (dB(A))	28	37	55	47	50	49	40	26	57
L_{WA6}, S3 (dB(A))	34	44	62	56	61	59	56	43	67
L_{WA6}, S4 (dB(A))	37	48	61	62	66	64	61	49	70
L_{WA6}, S5 (dB(A))	38	49	62	64	68	66	63	53	72

L_{WA2}= Уровень звуковой мощности корпуса в дБ
L_{WA5}= Уровень звуковой мощности для свободного всасывания в дБ
L_{WA6}= Уровень звуковой мощности для свободного выпуска в дБ

ERR 16/1 S

Характеристика

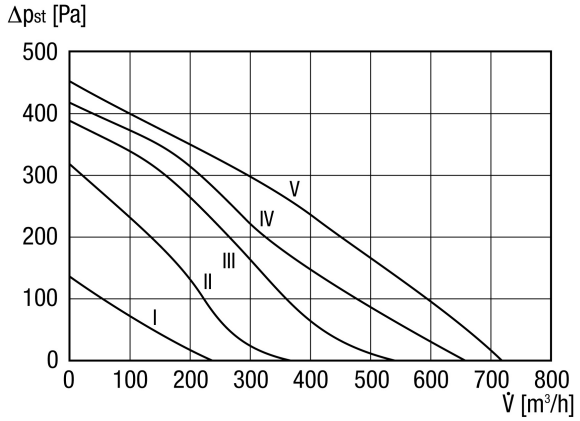
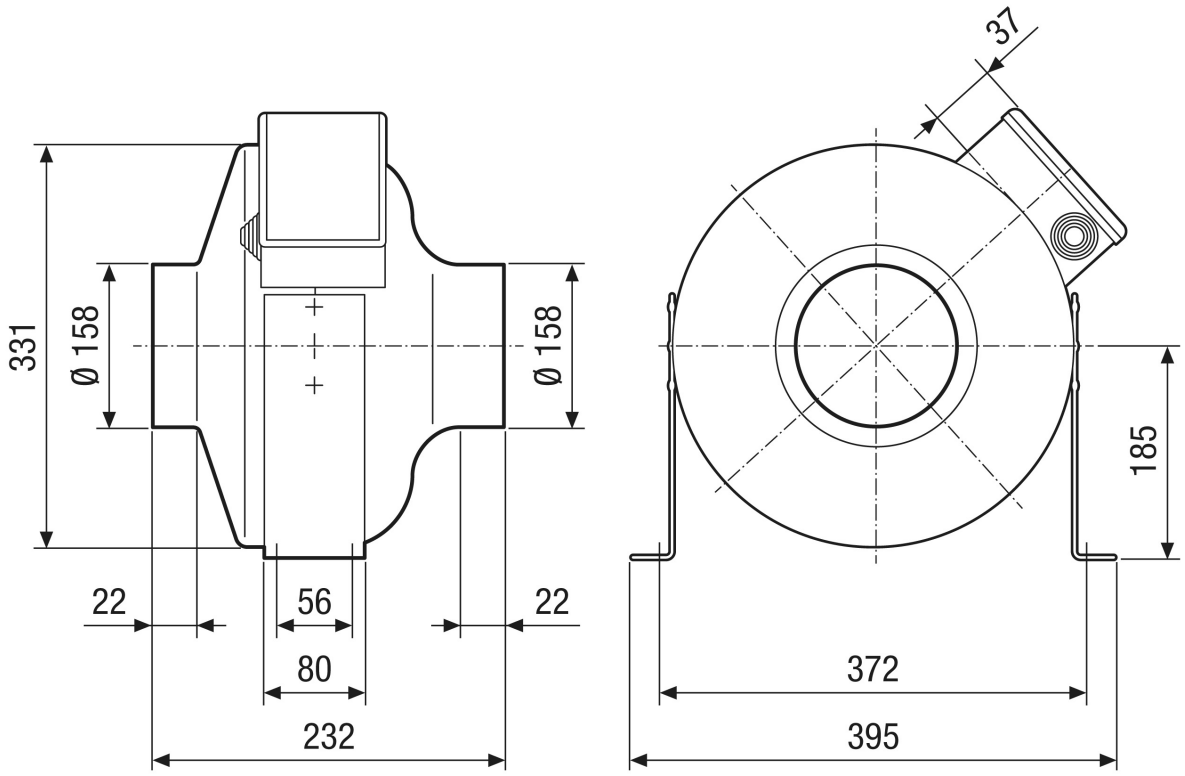
Габаритный чертеж [mm]