ИЗДЕЛИЕ ТЕХНИЧЕСКИЙ ПАСПОРТ

ESR 12-3 EC

Краткая информация

Центробежные, полуцентробежные, диагональные и шумоглушащие вентиляторы для установки в системы трубопроводов

Примеры применения

Торговое помещение, Выставочный зал, Офис, Офис, Примерочная кабина

Номер артикула	0080.1000

Технические данные

Объёмный расход	490 m³/h
Скорость вращения	4.010 1/min
Тип крыльчатки	центробежный
Регулируемая скорость вращения	✓
Напряжение питания	230 V
Сетевая частота	50 Hz / 60 Hz
Номинальная мощность	121 W
$I_{макс}$	1 A
Степень защиты	IP 54
Тепловой класс	F
Место установки	Стена / потолок
Позиция	вертикальный / горизонтальный
Материал	Листовая сталь, оцинкованная
Цвет	серебряный
Вес	12,32 kg
Масса с упаковкой	13,63 kg
Поворотный вентилятор	✓
Номинальный диаметр	125 mm
Ширина	386 mm
Высота	232 mm
Глубина	485 mm
Ширина с упаковкой	395 mm
Высота с упаковкой	275 mm
Глубина с упаковкой	565 mm
Температура транспортирующей среды при I_{Max}	50 °C
Температура окружающей среды	-30 °C до 50 °C
Упаковочный комплект	1 штук
Ассортимент	E
GTIN (EAN)	4012799981039

ESR 12-3 EC

Уровень звуковой мощности в октавном спектре

	63 Hz	125 Hz	250 Hz	500 Hz	1 kHz	2 kHz	4 kHz	8 kHz	Всего
L_{WA2}, S1 (dB(A))	26	33	30	31	17	7	6	7	36
L_{WA2}, S2 (dB(A))	36	40	48	43	30	23	13	26	50
L_{WA2}, S3 (dB(A))	42	47	53	51	39	31	23	20	56
L_{WA2}, S4 (dB(A))	45	52	52	60	45	36	30	24	61
L_{WA2}, S5 (dB(A))	48	55	54	65	49	40	35	29	66
L_{WA5}, S1 (dB(A))	24	32	28	27	23	16	6	5	35
L_{WA5}, S2 (dB(A))	36	39	45	40	34	32	30	39	48
L_{WA5}, S3 (dB(A))	42	47	54	50	43	41	40	31	57
L_{WA5}, S4 (dB(A))	43	53	57	58	50	48	46	39	62
L_{WA5}, S5 (dB(A))	48	55	59	60	54	51	50	43	64
L_{WA6}, S1 (dB(A))	35	42	39	43	43	40	26	13	49
L_{WA6}, S2 (dB(A))	31	46	56	55	56	53	47	32	61
L_{WA6}, S3 (dB(A))	39	53	66	64	65	63	56	47	71
L_{WA6}, S4 (dB(A))	44	58	65	73	72	70	63	55	77
L_{WA6}, S5 (dB(A))	46	60	67	76	75	73	67	59	66

L_{WA2}= Уровень звуковой мощности корпуса в дБ
L_{WA5}= Уровень звуковой мощности для свободного всасывания в дБ
L_{WA6}= Уровень звуковой мощности для свободного выпуска в дБ

ESR 12-3 EC

Характеристика

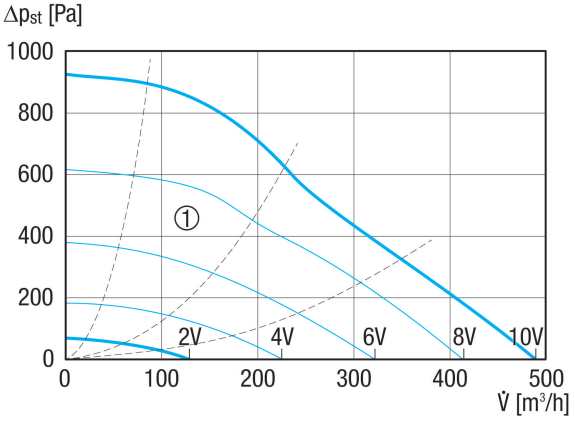

ESR 12-3 EC
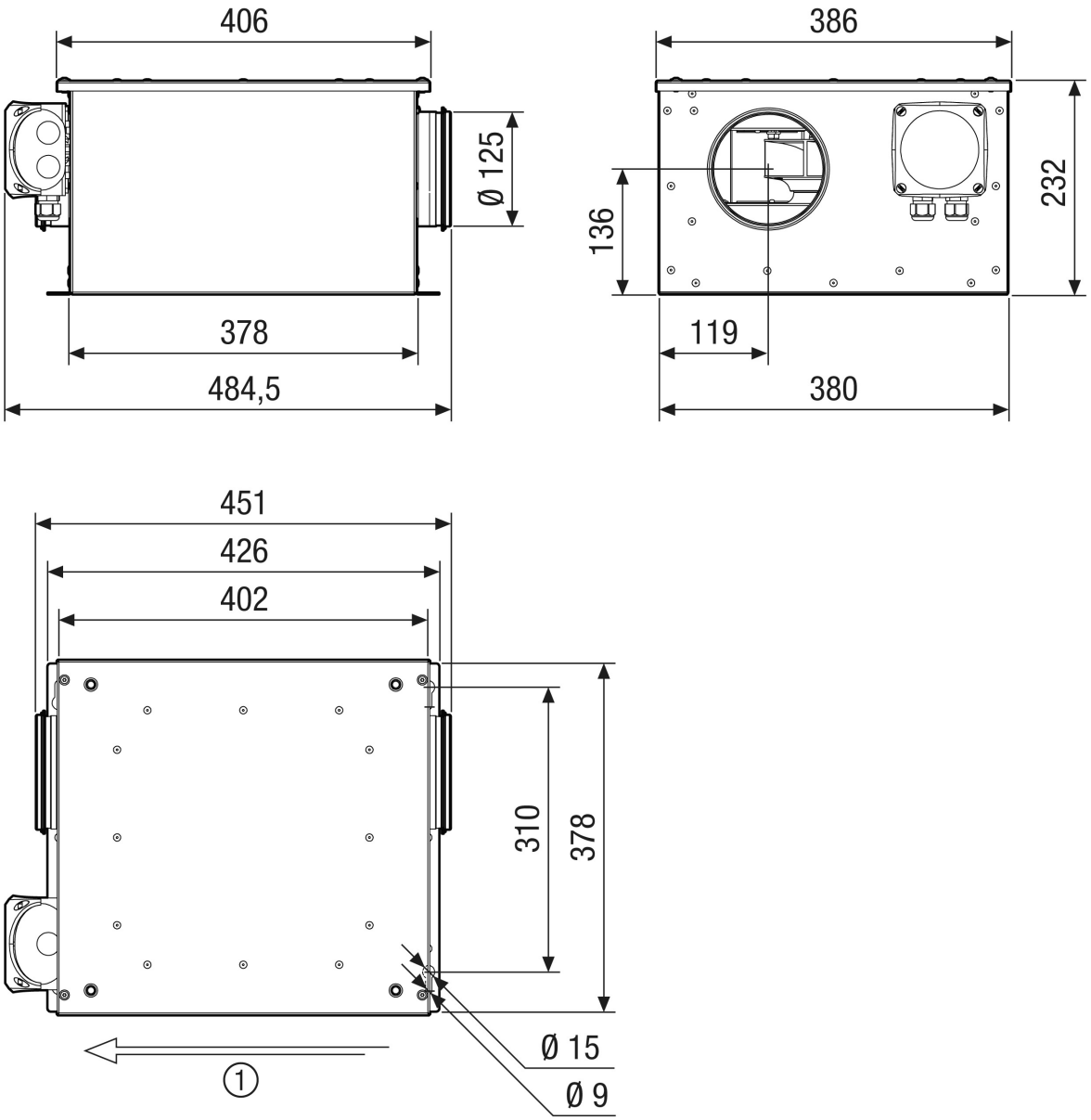
Габаритный чертеж [mm]