ИЗДЕЛИЕ ТЕХНИЧЕСКИЙ ПАСПОРТ

ESR 20-3 EC

Краткая информация

Центробежные, полуцентробежные, диагональные и шумоглушащие вентиляторы для установки в системы трубопроводов

Примеры применения

Торговое помещение, Выставочный зал, Офис, Офис, Примерочная кабина

Номер артикула	0080.1002

Технические данные

Объёмный расход	770 m³/h
Скорость вращения	2.300 1/min
Тип крыльчатки	центробежный
Регулируемая скорость вращения	✓
Напряжение питания	230 V
Сетевая частота	50 Hz / 60 Hz
Номинальная мощность	102 W
$I_{макс}$	0,9 A
Степень защиты	IP 54
Тепловой класс	F
Место установки	Стена / потолок
Позиция	вертикальный / горизонтальный
Материал	Листовая сталь, оцинкованная
Цвет	серебряный
Вес	17,55 kg
Масса с упаковкой	19,35 kg
Поворотный вентилятор	✓
Номинальный диаметр	200 mm
Ширина	486 mm
Высота	287 mm
Глубина	567 mm
Ширина с упаковкой	500 mm
Высота с упаковкой	320 mm
Глубина с упаковкой	635 mm
Температура транспортирующей среды при I_{Max}	60 °C
Температура окружающей среды	-30 °C до 60 °C
Упаковочный комплект	1 штук
Ассортимент	E
GTIN (EAN)	4012799981053

ESR 20-3 EC

Уровень звуковой мощности в октавном спектре

	63 Hz	125 Hz	250 Hz	500 Hz	1 kHz	2 kHz	4 kHz	8 kHz	Всего
L_{WA2}, S1 (dB(A))	35	33	23	25	6	6	5	5	37
L_{WA2}, S2 (dB(A))	35	42	36	37	25	19	29	26	45
L_{WA2}, S3 (dB(A))	36	45	46	45	34	28	21	12	50
L_{WA2}, S4 (dB(A))	42	49	52	51	40	34	28	28	56
L_{WA2}, S5 (dB(A))	45	53	55	57	45	39	31	29	60
L_{WA5}, S1 (dB(A))	24	31	29	21	17	17	35	28	38
L_{WA5}, S2 (dB(A))	29	44	42	34	30	32	29	31	47
L_{WA5}, S3 (dB(A))	34	42	53	42	38	39	38	27	54
L_{WA5}, S4 (dB(A))	39	46	60	49	45	46	43	36	61
L_{WA5}, S5 (dB(A))	43	50	63	57	50	51	47	42	64
L_{WA6}, S1 (dB(A))	30	34	36	40	37	36	20	41	46
L_{WA6}, S2 (dB(A))	30	46	49	52	50	52	43	26	57
L_{WA6}, S3 (dB(A))	35	49	59	60	58	60	54	42	66
L_{WA6}, S4 (dB(A))	40	53	65	67	65	67	60	54	72
L_{WA6}, S5 (dB(A))	44	57	69	73	70	72	64	61	77

L_{WA2}= Уровень звуковой мощности корпуса в дБ
L_{WA5}= Уровень звуковой мощности для свободного всасывания в дБ
L_{WA6}= Уровень звуковой мощности для свободного выпуска в дБ

ESR 20-3 EC

Характеристика

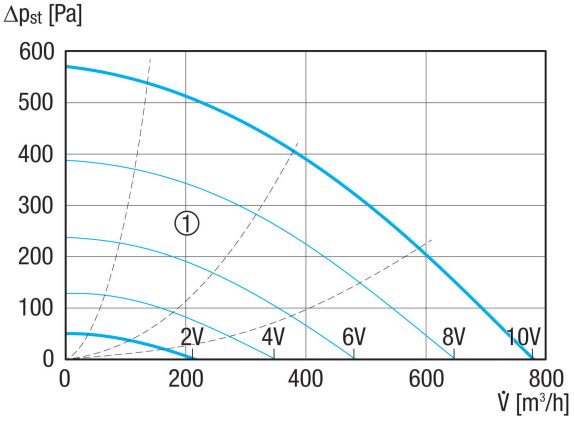

ESR 20-3 EC
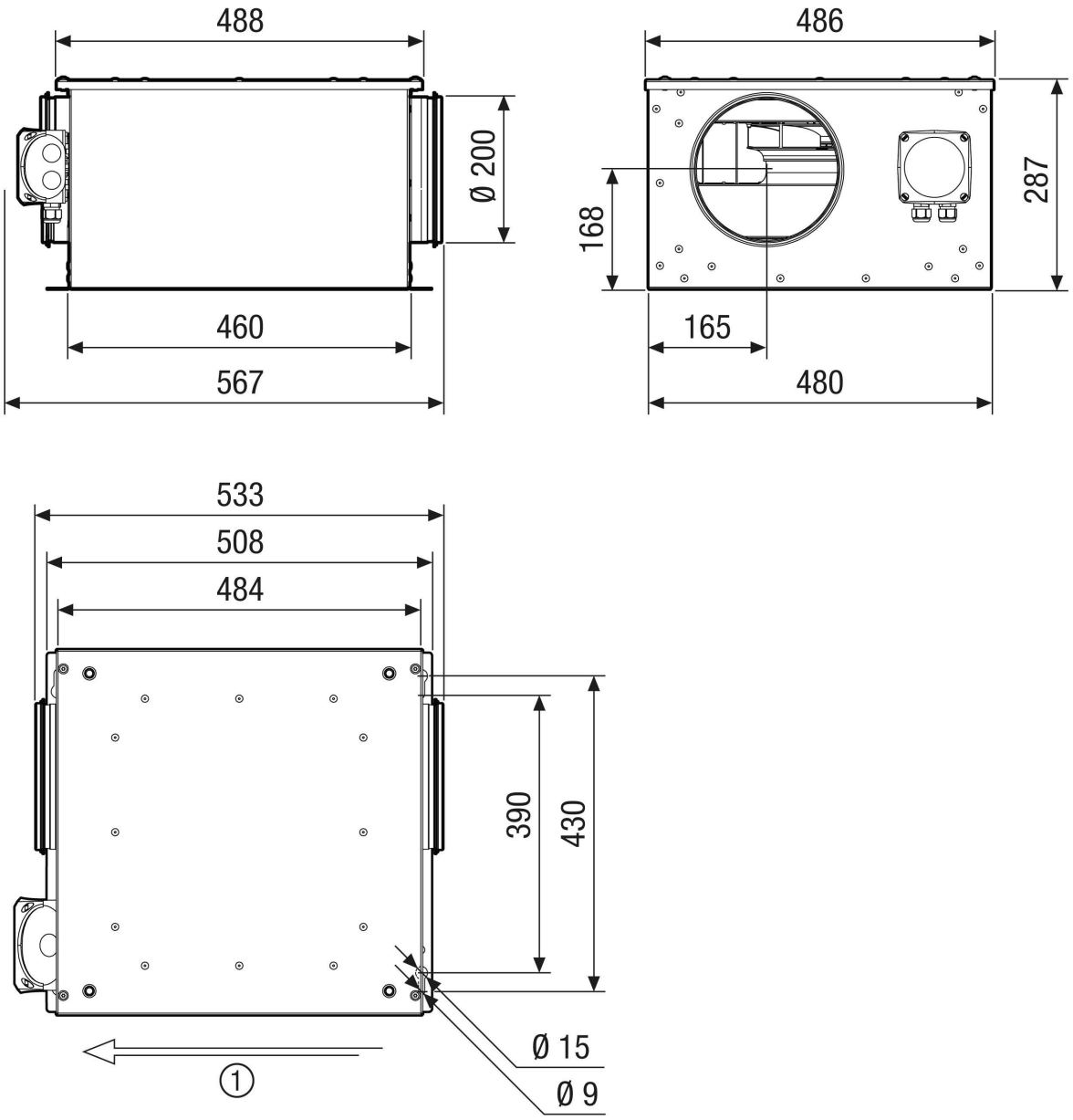
Габаритный чертеж [mm]