ИЗДЕЛИЕ ТЕХНИЧЕСКИЙ ПАСПОРТ

EZF 25/4 D

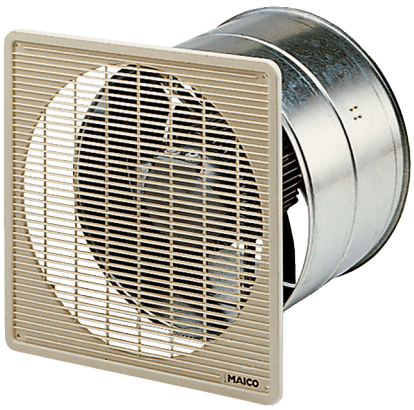

Краткая информация

Осевой настенный вентилятор для скрытого монтажа, DN250, однофазный

Примеры применения

Примерочная кабина, Офис, Ресторан, Гараж, Спортзал

Номер артикула	0085.0487

Технические данные

Исполнение	Стенная втулка
Объёмный расход	900 m³/h
Скорость вращения	1.425 1/min
Тип крыльчатки	осевой
Регулируемая скорость вращения	✓
Возможность реверса	✓
Вид напряжения	Однофазный ток
Напряжение питания	230 V
Сетевая частота	50 Hz
Номинальная мощность	30 W
Потребляемая мощность	38 W
$I_{ном}$	0,15 A
$I_{макс}$	0,18 A
Степень защиты	IP 54
Тепловой класс	B
Подключение к сети	3 x 1,5 мм²
Место установки	Стена / Потолок
Вид монтажа	Скрытый монтаж
Позиция	горизонтальный / вертикальный
Материал	Листовая сталь, оцинкованная
Цвет	серебряный
Вес	4,25 kg
Масса с упаковкой	5,09 kg
Номинальный диаметр	250 mm
Ширина	320 mm
Высота	320 mm
Глубина	240 mm
Ширина с упаковкой	420 mm
Высота с упаковкой	330 mm

EZF 25/4 D

Глубина с упаковкой	435 mm
Температура транспортирующих сред при номинальном потоке	-20 °C до 60 °C
Температура транспортирующей среды при I_{Max}	-20 °C до 60 °C
Упаковочный комплект	1 штук
Ассортимент	C
GTIN (EAN)	4012799854876

Уровень звуковой мощности в октавном спектре

	63 Hz	125 Hz	250 Hz	500 Hz	1 kHz	2 kHz	4 kHz	8 kHz	Всего
L_{WA7}, S5 (dB(A))	27	45	57	59	58	58	51	40	64

L_{WA7}= Уровень звуковой мощности для корпуса и свободного всасывания в дБ

Характеристика

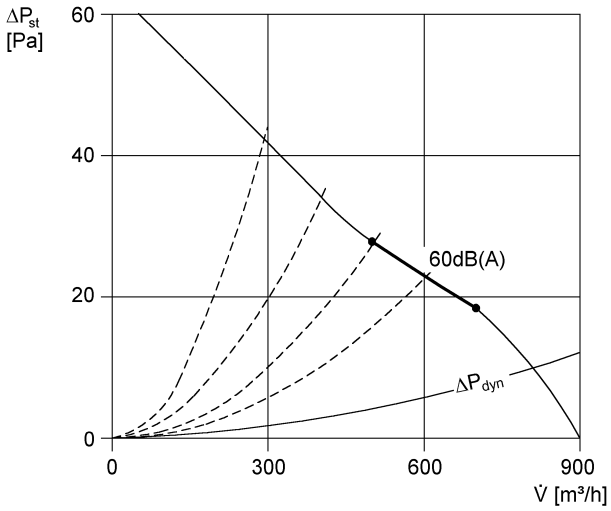

EZF 25/4 D

Габаритный чертеж [mm]

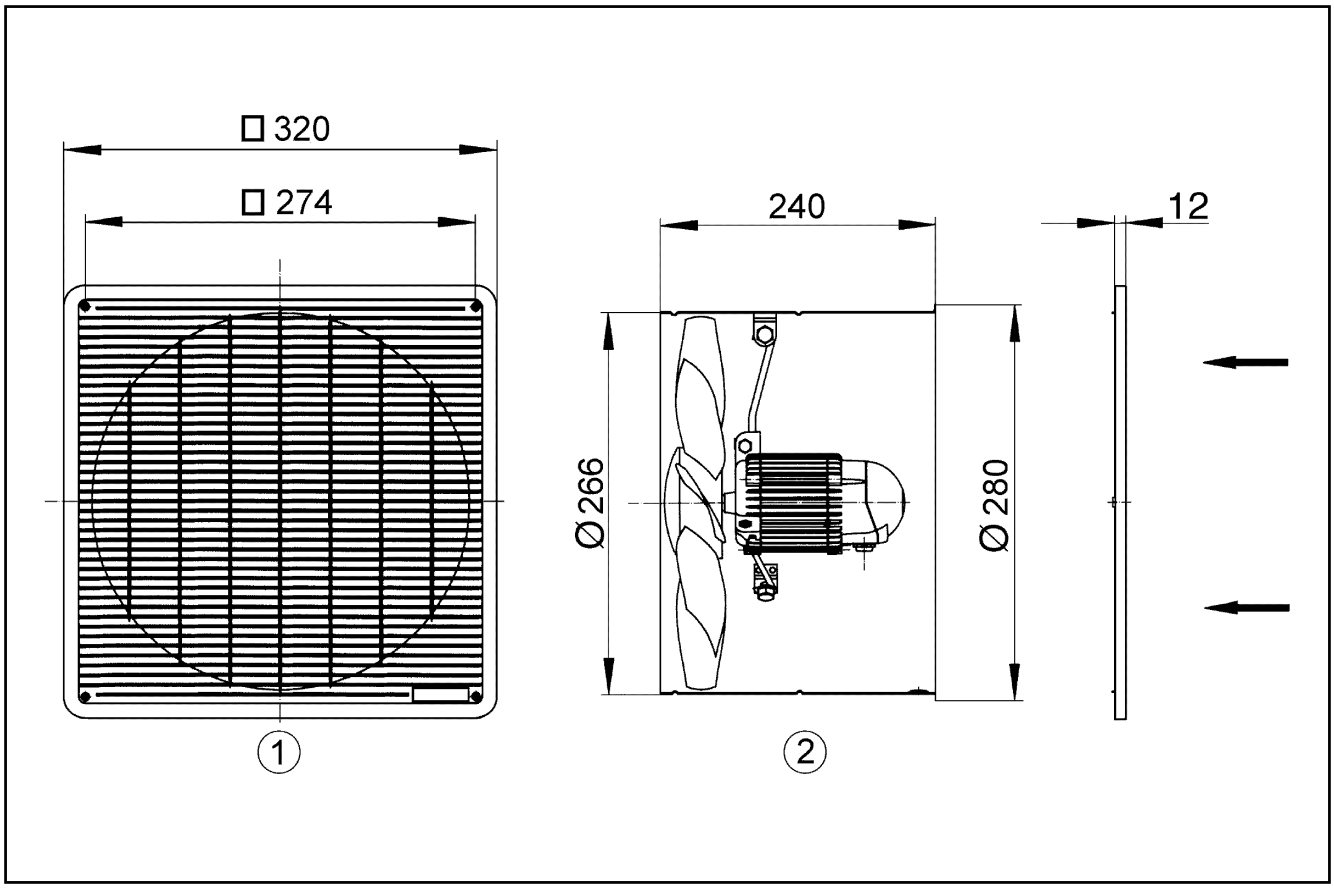

① Защитная решётка, со всасывающей стороны
② Направление потока воздуха со всасыванием воздуха со стороны двигателя