ИЗДЕЛИЕ ТЕХНИЧЕСКИЙ ПАСПОРТ

EZF 50/8 B

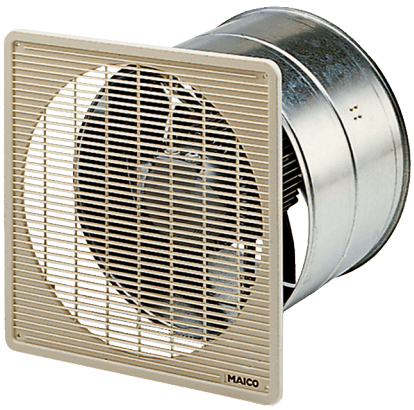

Краткая информация

Осевой настенный вентилятор для скрытого монтажа, DN500, однофазный

Примеры применения

Примерочная кабина, Офис, Ресторан, Гараж, Спортзал

Номер артикула	0085.0061

Технические данные

Исполнение	Стенная втулка
Объёмный расход	3.800 m³/h
Скорость вращения	715 1/min
Тип крыльчатки	осевой
Регулируемая скорость вращения	✓
Возможность реверса	✓
Вид напряжения	Однофазный ток
Напряжение питания	230 V
Сетевая частота	50 Hz
Номинальная мощность	110 W
$I_{ном}$	0,5 A
$I_{макс}$	0,65 A
Степень защиты	IP 55
Тепловой класс	B
Подключение к сети	3 x 1,5 мм²
Место установки	Стена / Потолок
Вид монтажа	Скрытый монтаж
Позиция	горизонтальный / вертикальный
Материал	Листовая сталь, оцинкованная
Цвет	серебряный
Вес	14,76 kg
Масса с упаковкой	16,76 kg
Номинальный диаметр	500 mm
Ширина	580 mm
Высота	580 mm
Глубина	315 mm
Ширина с упаковкой	595 mm
Высота с упаковкой	595 mm
Глубина с упаковкой	340 mm

EZF 50/8 B

Температура транспортирующих сред при номинальном потоке	-20 °C до 60 °C
Температура транспортирующей среды при I_{Max}	-20 °C до 60 °C
Упаковочный комплект	1 штук
Ассортимент	C
GTIN (EAN)	4012799850618

Уровень звуковой мощности в октавном спектре

	63 Hz	125 Hz	250 Hz	500 Hz	1 kHz	2 kHz	4 kHz	8 kHz	Всего
L_{WA7}, S5 (dB(A))	44	56	62	61	62	59	52	40	68

L_{WA7}= Уровень звуковой мощности для корпуса и свободного всасывания в дБ

Характеристика

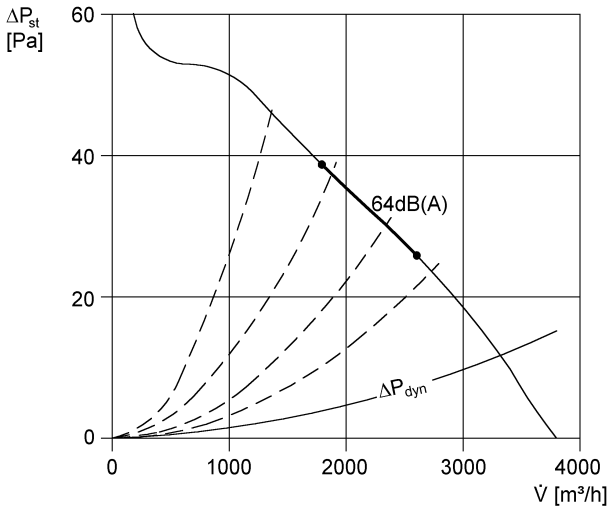

EZF 50/8 B

Габаритный чертеж [mm]

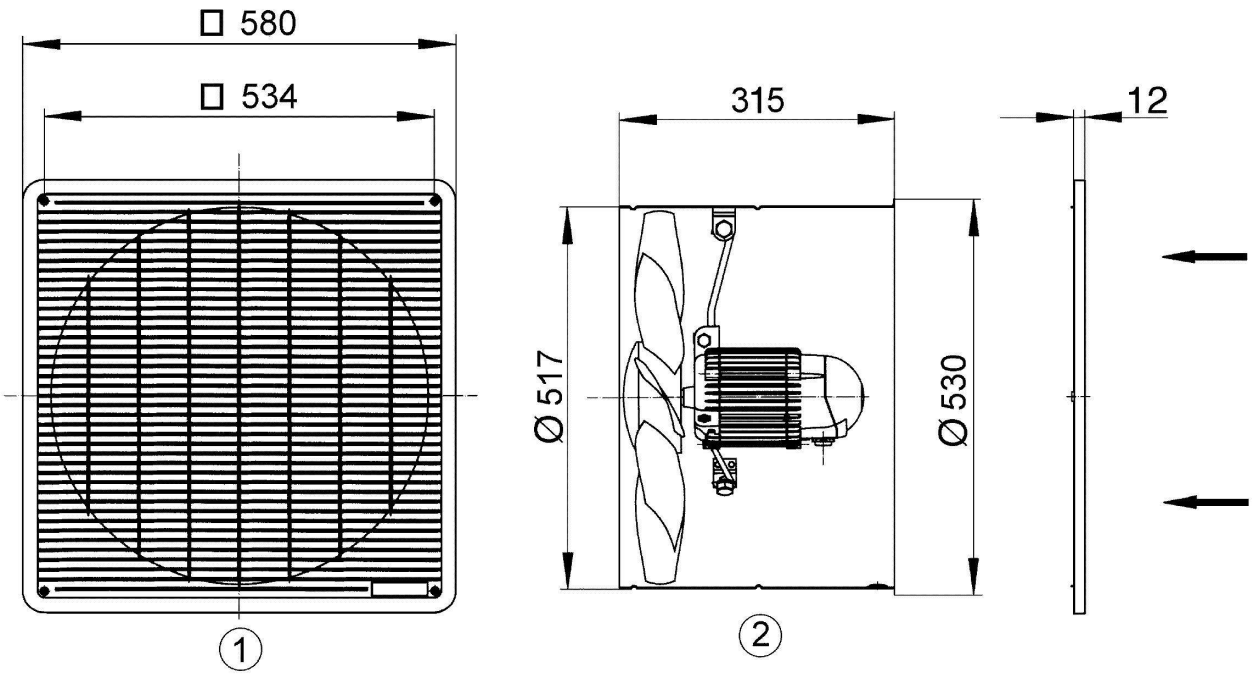

① Защитная решётка, со всасывающей стороны
② Направление потока воздуха со всасыванием воздуха со стороны двигателя