ИЗДЕЛИЕ ТЕХНИЧЕСКИЙ ПАСПОРТ

# EZR 50/6 B

## Краткая информация

Осевой трубный вентилятор, DN500, однофазный

## Примеры применения

Отсос на станках, Выставочный зал, Офис, Мастерская, Место производства

| | |
|---|---|
| Номер артикула | 0086.0013 |

## Технические данные

| | |
|---|---|
| Объёмный расход | 6.030 m³/h |
| Объемный расход$_{ном}$ | 4.490 m³/h (Измерено при оптимальном КПД) |
| Давление $p_{fs,\ ном}$ | 61 Pa (Измерено при оптимальном КПД) |
| Скорость вращения $n_{ном}$ | 950 1/min (Измерено при оптимальном КПД) |
| Скорость вращения | 973 1/min |
| Тип крыльчатки | осевой |
| Регулируемая скорость вращения | ✓ |
| Возможность реверса | ✓ |
| Вид напряжения | Однофазный ток |
| Напряжение питания | 230 V |
| Сетевая частота | 50 Hz |
| Номинальная мощность | 235 W (Измерено при оптимальном КПД) |
| $I_{ном}$ | 1,1 A (Измерено при оптимальном КПД) |
| $I_{макс}$ | 1,3 A |
| Степень защиты | IP 55 |
| Тепловой класс | B |
| Переключение числа полюсов | – |
| Позиция | горизонтальный / вертикальный |
| Материал | Листовая сталь, оцинкованная |
| Цвет | серебряный |
| Вес | 16,41 kg |
| Масса с упаковкой | 19,81 kg |
| Номинальный диаметр | 500 mm |
| Ширина | 565 mm |
| Высота | 624 mm |
| Глубина | 370 mm |
| Ширина с упаковкой | 650 mm |
| Высота с упаковкой | 640 mm |
| Глубина с упаковкой | 410 mm |

# EZR 50/6 B

| | |
|---|---|
| Температура транспортирующих сред при номинальном потоке | 60 °C |
| Температура транспортирующей среды при $I_{Max}$ | -20 °C до 60 °C |
| Упаковочный комплект | 1 штук |
| Ассортимент | C |
| GTIN (EAN) | 4012799860136 |

## Технические данные для приборов > 125 Вт согласно Европейской энергоэффективной директиве ErP 2009/125/CE в точке оптимального КПД

| | |
|---|---|
| Общая эффективность η | 47,7 % |
| Категория измерений | D |
| Категория эффективности | total |
| Степень эффективности N | 58,2 |
| Необходимость в регулируемом приводе | нет |
| Год выпуска | См. заводскую табличку |
| Название производителя / официальный регистрационный номер / место нахождения производителя | Maico Elektroapparate-Fabrik GmbH / Суд ведения торгового реестра Freiburg, HRB 601233 / Villingen-Schwenningen |
| Арт.№ | 0086.0013 |
| $P_{BEP}$ / объемный расход$_{BEP}$ / $P_{fs, BEP}$ | 0,22 kW / 4.940 m³/h |
| $n_{BEP}$ | 960 1/min |
| Степень повышения давления при оптимальном КПД | ≈ 1 |
| Информация о разборке и утилизации | см. инструкцию по монтажу |
| Информация о монтаже, эксплуатации и текущем ремонте | см. инструкцию по монтажу |
| Предметы, использованные при измерении эффективности и не описанные в категории изменений | - |
| $p_{f, BEP}$ | 77 Pa |
| Уровень звуковой мощности$L_{WA5}$ | 72 dB(A) |

## Уровень звуковой мощности в октавном спектре

| | 63 Hz | 125 Hz | 250 Hz | 500 Hz | 1 kHz | 2 kHz | 4 kHz | 8 kHz | Всего |
|---|---|---|---|---|---|---|---|---|---|
| **$L_{WA2}$, S1 (dB(A))** | – | – | – | – | – | – | – | – | 37 |
| **$L_{WA2}$, S2 (dB(A))** | – | – | – | – | – | – | – | – | 48 |
| **$L_{WA2}$, S3 (dB(A))** | – | – | – | – | – | – | – | – | 59 |
| **$L_{WA2}$, S4 (dB(A))** | – | – | – | – | – | – | – | – | 61 |
| **$L_{WA2}$, S5 (dB(A))** | 35 | 51 | 48 | 58 | 57 | 53 | 47 | 29 | 62 |
| **$L_{WA5}$, S1 (dB(A))** | – | – | – | – | – | – | – | – | 47 |

# EZR 50/6 B

| | 63 Hz | 125 Hz | 250 Hz | 500 Hz | 1 kHz | 2 kHz | 4 kHz | 8 kHz | Всего |
|---|---|---|---|---|---|---|---|---|---|
| $L_{WA5}$, S2 (dB(A)) | – | – | – | – | – | – | – | – | 61 |
| $L_{WA5}$, S3 (dB(A)) | – | – | – | – | – | – | – | – | 70 |
| $L_{WA5}$, S4 (dB(A)) | – | – | – | – | – | – | – | – | 72 |
| $L_{WA5}$, S5 (dB(A)) | 34 | 58 | 61 | 69 | 66 | 65 | 59 | 47 | 72 |
| $L_{WA6}$, S1 (dB(A)) | – | – | – | – | – | – | – | – | 50 |
| $L_{WA6}$, S2 (dB(A)) | – | – | – | – | – | – | – | – | 68 |
| $L_{WA6}$, S3 (dB(A)) | – | – | – | – | – | – | – | – | 79 |
| $L_{WA6}$, S4 (dB(A)) | – | – | – | – | – | – | – | – | 80 |
| $L_{WA6}$, S5 (dB(A)) | 52 | 61 | 67 | 75 | 75 | 74 | 74 | 71 | 81 |

$L_{WA2}$= Уровень звуковой мощности корпуса в дБ
$L_{WA5}$= Уровень звуковой мощности для свободного всасывания в дБ
$L_{WA6}$= Уровень звуковой мощности для свободного выпуска в дБ

## Характеристика

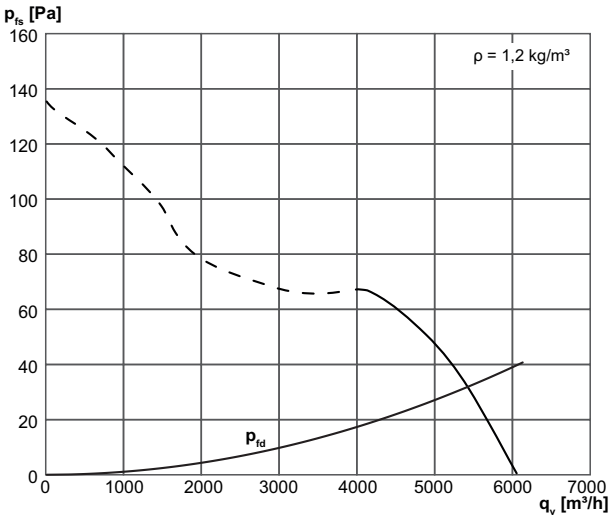

# EZR 50/6 B

## Габаритный чертеж [mm]

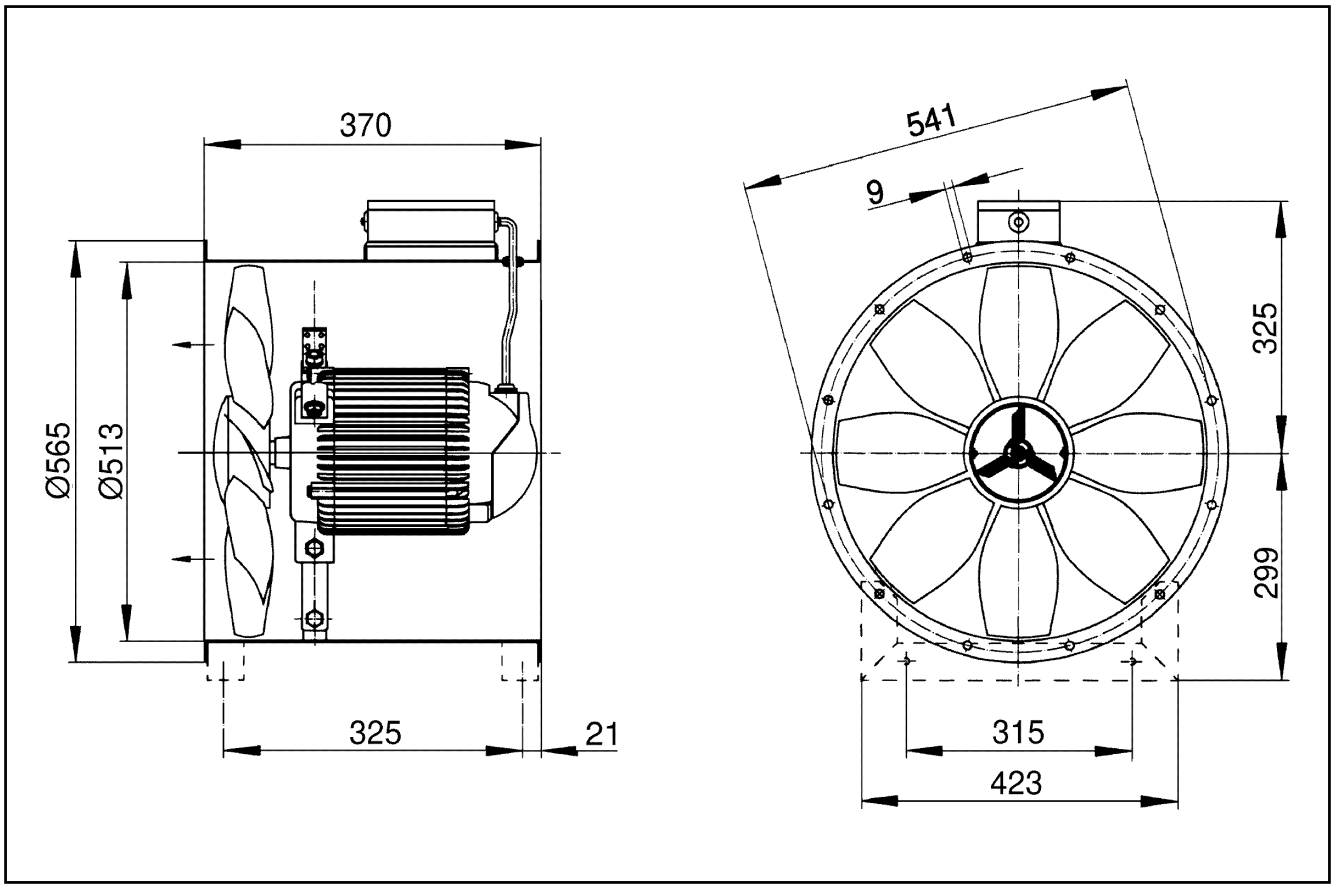


Количество фланцевых отверстий: 12