ИЗДЕЛИЕ ТЕХНИЧЕСКИЙ ПАСПОРТ

EZR 50/8 B

Краткая информация

Осевой трубный вентилятор, DN 500, однофазный ток

Примеры применения

Отсос на станках, Выставочный зал, Офис, Мастерская, Место производства

Номер артикула	0086.0012

Технические данные

Объёмный расход	4.100 m³/h
Скорость вращения	715 1/min
Тип крыльчатки	осевой
Регулируемая скорость вращения	✓
Возможность реверса	✓
Вид напряжения	Однофазный ток
Напряжение питания	230 V
Сетевая частота	50 Hz
Номинальная мощность	110 W
$I_{ном}$	0,5 A
$I_{макс}$	0,65 A
Степень защиты	IP 55
Тепловой класс	B
Переключение числа полюсов	–
Позиция	горизонтальный / вертикальный
Материал	Листовая сталь, оцинкованная
Цвет	серебряный
Вес	16,4 kg
Масса с упаковкой	19,72 kg
Номинальный диаметр	500 mm
Ширина	565 mm
Высота	624 mm
Глубина	370 mm
Ширина с упаковкой	640 mm
Высота с упаковкой	640 mm
Глубина с упаковкой	405 mm
Температура транспортирующих сред при номинальном потоке	60 °C
Температура транспортирующей среды при I_{Max}	-20 °C до 60 °C
Упаковочный комплект	1 штук

EZR 50/8 B

Ассортимент	C
GTIN (EAN)	4012799860129

Уровень звуковой мощности в октавном спектре

	63 Hz	125 Hz	250 Hz	500 Hz	1 kHz	2 kHz	4 kHz	8 kHz	Всего
L_{WA2}, S1 (dB(A))	15	25	22	24	18	5	6	0	29
L_{WA2}, S2 (dB(A))	23	35	27	30	30	22	14	9	38
L_{WA2}, S3 (dB(A))	32	41	41	40	41	36	28	16	48
L_{WA2}, S4 (dB(A))	34	43	44	46	47	42	35	20	52
L_{WA2}, S5 (dB(A))	33	53	49	48	49	45	37	22	56
L_{WA5}, S1 (dB(A))	22	29	30	36	32	25	11	3	39
L_{WA5}, S2 (dB(A))	33	39	43	47	46	43	31	16	51
L_{WA5}, S3 (dB(A))	44	47	58	60	66	66	68	65	73
L_{WA5}, S4 (dB(A))	47	54	62	65	69	69	70	68	75
L_{WA5}, S5 (dB(A))	45	57	62	65	68	68	70	67	75
L_{WA6}, S1 (dB(A))	22	29	30	36	32	25	11	3	39
L_{WA6}, S2 (dB(A))	33	39	43	47	46	43	31	16	51
L_{WA6}, S3 (dB(A))	44	47	58	60	66	66	68	65	73
L_{WA6}, S4 (dB(A))	47	54	62	65	69	69	70	68	75
L_{WA6}, S5 (dB(A))	45	57	62	65	68	68	70	67	75

L_{WA2}= Уровень звуковой мощности корпуса в дБ
L_{WA5}= Уровень звуковой мощности для свободного всасывания в дБ
L_{WA6}= Уровень звуковой мощности для свободного выпуска в дБ

EZR 50/8 B

Характеристика

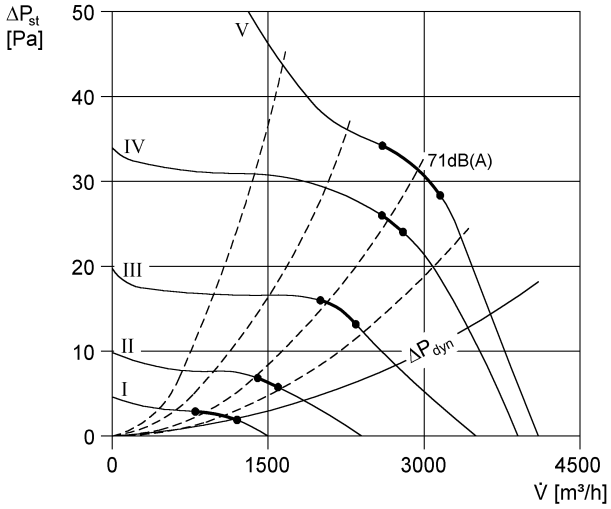

Габаритный чертеж [mm]

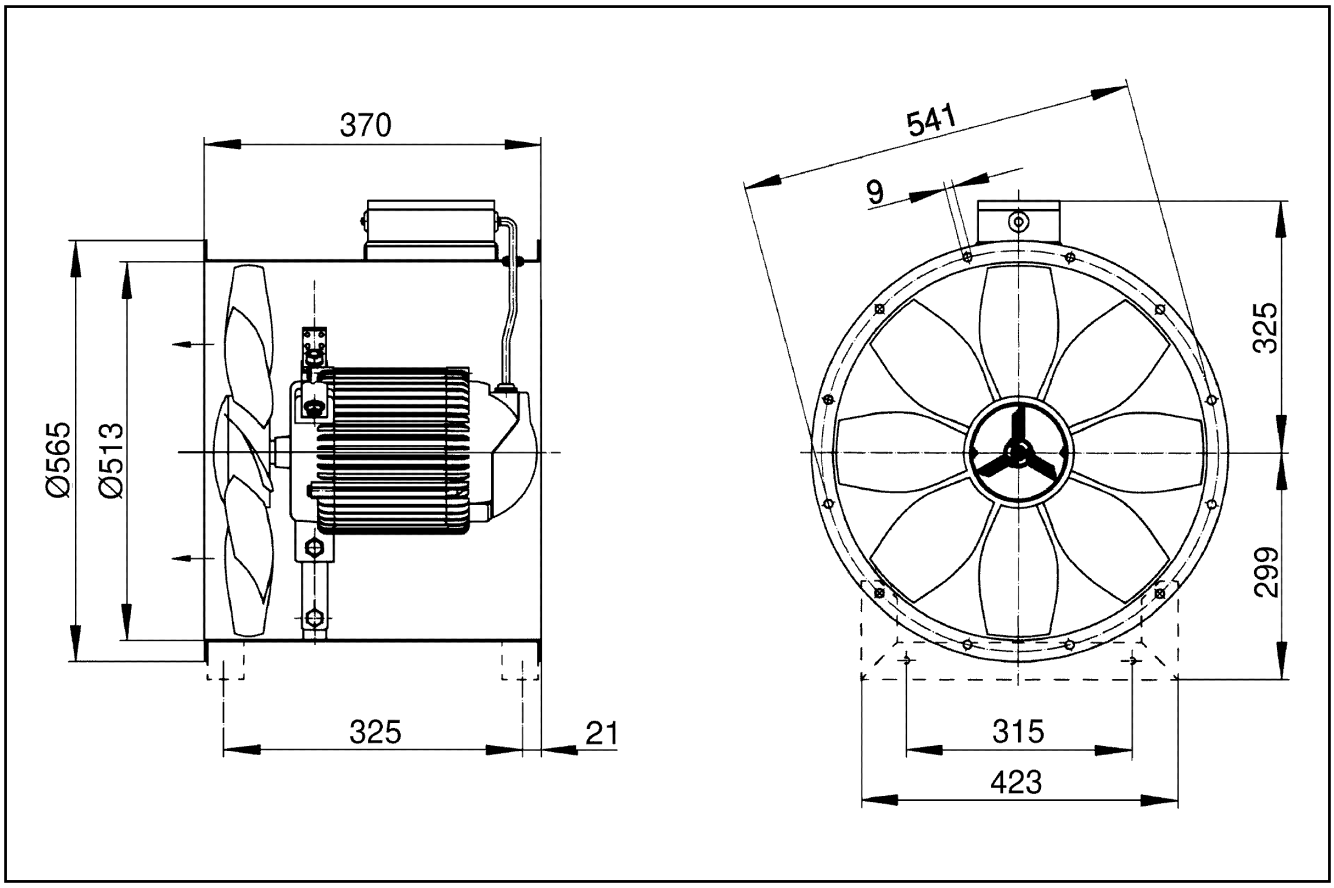

Количество фланцевых отверстий: 12