ИЗДЕЛИЕ ТЕХНИЧЕСКИЙ ПАСПОРТ

FUR 10/12/16

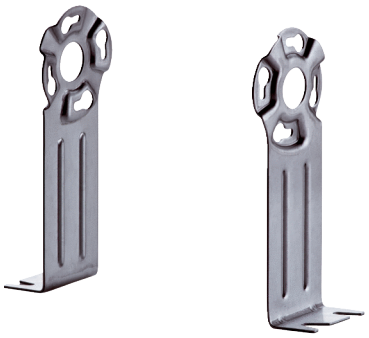

Краткая информация

Крепежная ножка для монтажа ERR 10.., ERR 12.. и ERR 16/1 на стенах, потолках или консолях

Номер артикула	0036.0087

Технические данные

Место установки	Стена / Потолок
Материал	Листовая сталь, оцинкованная
Вес	0,21 кг
Масса с упаковкой	0,22 кг
Подходит для номинального диаметра	100 мм / 125 мм / 160 мм
Ширина	293 мм
Высота	65 мм
Глубина	50 мм
Ширина с упаковкой	180 мм
Высота с упаковкой	35 мм
Глубина с упаковкой	70 мм
Упаковочный комплект	1 комплект (2 шт.)
Ассортимент	C
GTIN (EAN)	4012799360872

FUR 10/12/16

Габаритный чертеж [мм]

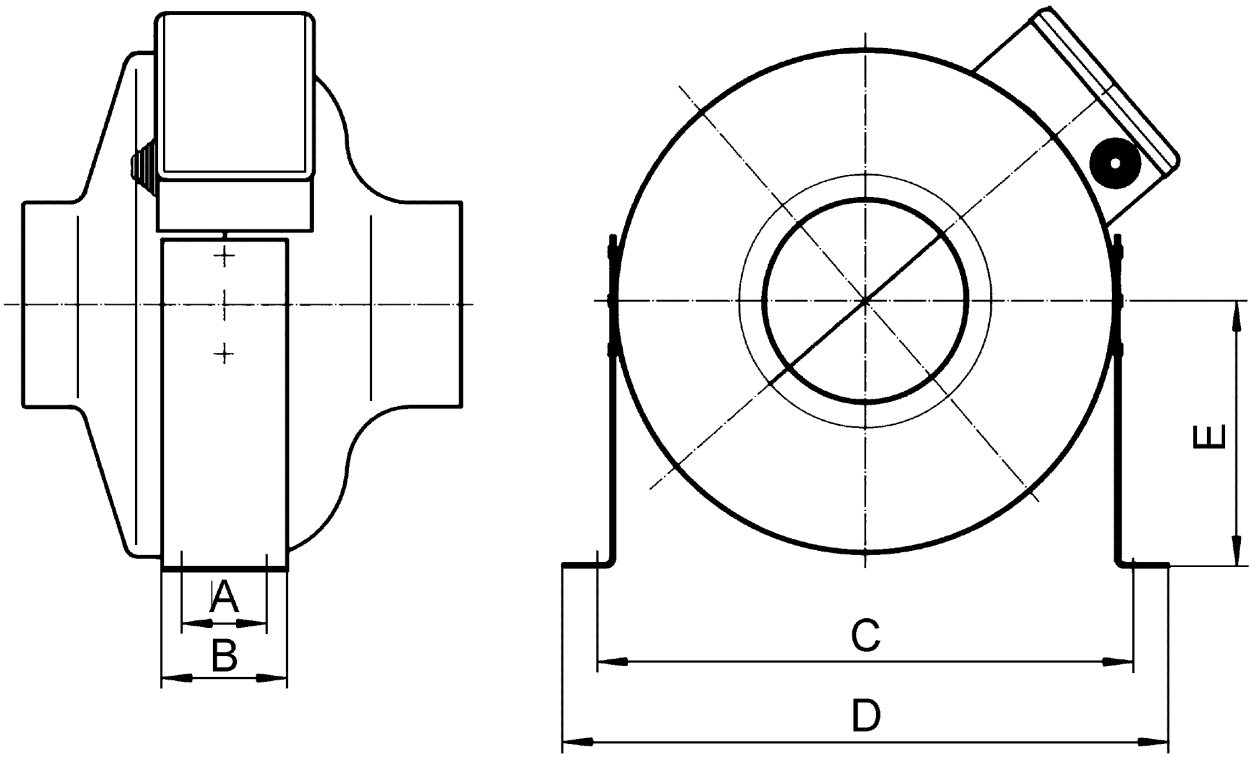

A	B	C	D	E
30	50	280	293	125