ИЗДЕЛИЕ ТЕХНИЧЕСКИЙ ПАСПОРТ

GRK R 50/6 D Ex

Краткая информация

Пластмассовый центробежный вентилятор с круглым выбросом, 6-полюсный, типоразмер 500, трехфазный ток, взрывозащищенный, среда: газ

Примеры применения

Взрывоопасная среда (зона 2), Обдув рабочего места, Лабораторный вытяжной шкаф, Вытяжной шкаф

Номер артикула	0073.0457

Технические данные

Объёмный расход	5.600 m³/h
Скорость вращения	960 1/min
Тип крыльчатки	центробежный
Регулируемая скорость вращения	✓
Возможность реверса	–
Вид напряжения	Трёхфазный ток
Напряжение питания	400 V
Сетевая частота	50 Hz
Номинальная мощность	550 W
$I_{ном}$	1,7 A
Степень защиты	IP 55
Тепловой класс	F
Переключение числа полюсов	–
Место установки	Подсоединение труб
Позиция	горизонтальн.
Материал	Пластик, полиэтилен
Материал корпуса	Пластик, полипропилен
Материал крыльчатки	Пластик, полипропилен
Цвет	черный
Вес	77 kg
Масса с упаковкой	100 kg
Ширина	730 mm
Высота	955 mm
Глубина	840 mm
Ширина с упаковкой	800 mm
Высота с упаковкой	1.200 mm
Глубина с упаковкой	1.180 mm
Обозначение EX согласно директиве ATEX	Ex II 3 G
Обозначение EX согласно стандарту	Ex db IIB+H2 T4 Gb X / Ex h IIB+H2 T4 Gb X

GRK R 50/6 D Ex

Ta — температура окружающей среды	-20 °C ≤ Ta ≤ +40 °C
Режим работы	S1
PTC DIN 44082	M 100
Температурный класс	T4
Упаковочный комплект	1 штук
Ассортимент	C
GTIN (EAN)	4012799734574

Уровень звуковой мощности в октавном спектре

	63 Hz	125 Hz	250 Hz	500 Hz	1 kHz	2 kHz	4 kHz	8 kHz	Всего
L_{WA5}, S5 (dB(A))	79,6	81,6	82,6	77,6	76,6	71,6	63,6	55,6	87

L_{WA5}= Уровень звуковой мощности для свободного всасывания в дБ

Характеристика

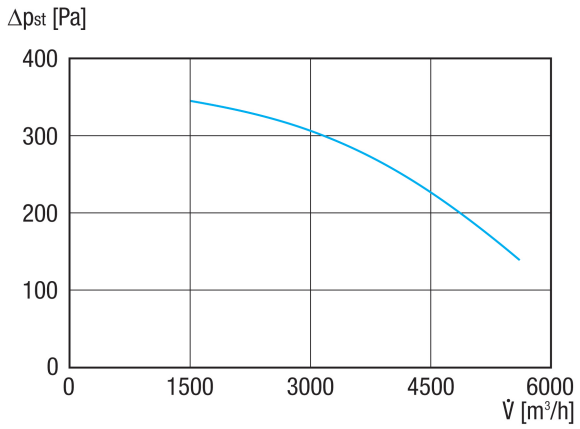

GRK R 50/6 D Ex

Габаритный чертеж [mm]

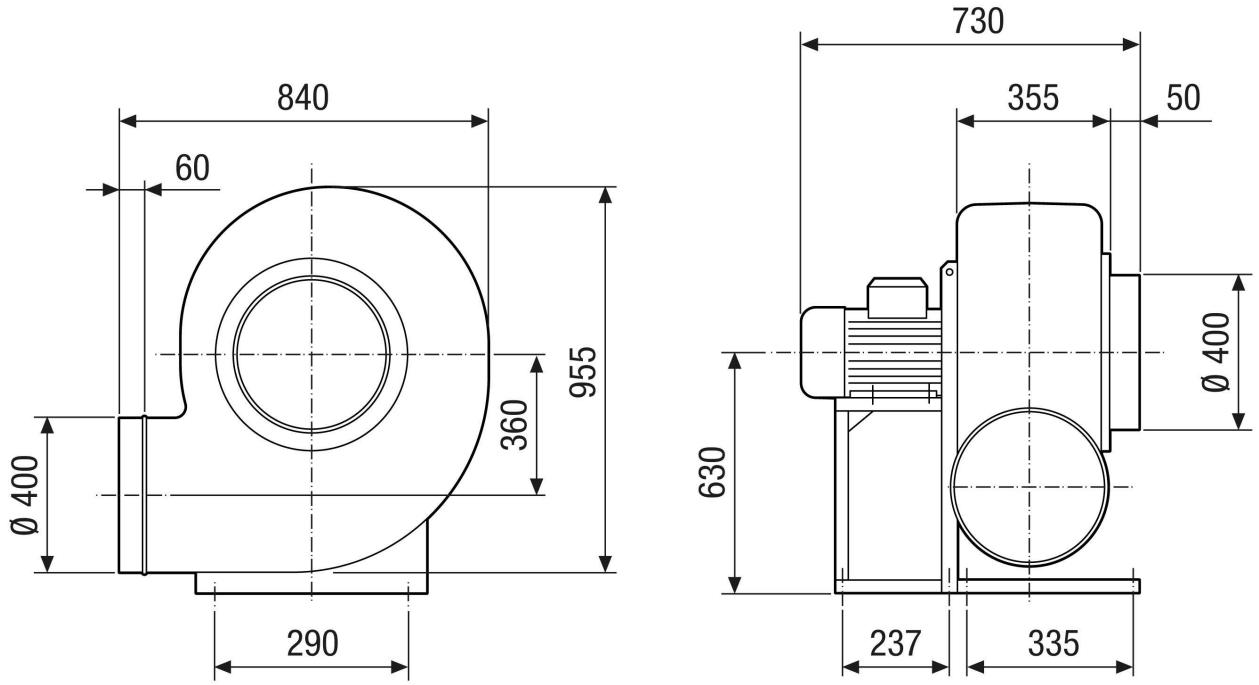

GRK R 50/6 D Ex

Габаритный чертеж Ориентация корпуса [mm]

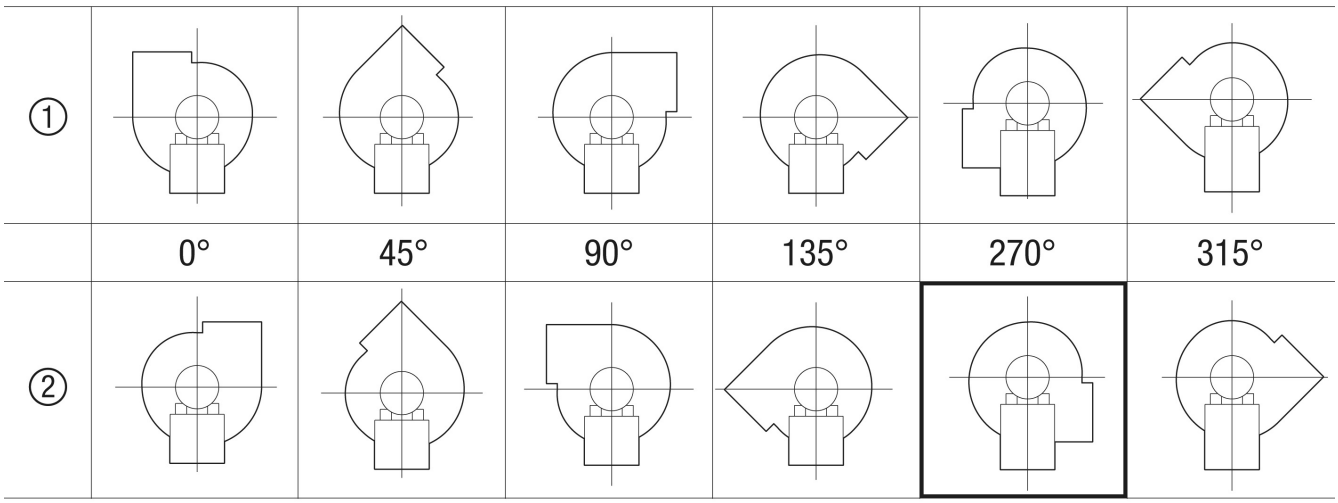

① Правое исполнение
② Левое исполнение