ИЗДЕЛИЕ ТЕХНИЧЕСКИЙ ПАСПОРТ

KFR 6030-A

Краткая информация

Шумоглушащий плоский бокс для вытяжного воздуха с центробежным вентилятором и заслонкой с сервомотором, размер канала 600 мм x 300 мм

Примеры применения

Торговое помещение, Производственные помещения, Выставочный зал, Производственное помещение, Промышленный цех

Номер артикула	0080.0956

Технические данные

Объёмный расход	3.220 m³/h (Необходимая ΔP_{fs} min = 300 Pa)
Скорость вращения	2.100 1/min
Направление воздуха	Вытяжная вентиляция
Регулируемая скорость вращения	✓
Напряжение питания	230 V
Сетевая частота	50 Hz
Номинальная мощность	1.440 W
$I_{ном}$	6,3 A
$I_{макс}$	6,6 A
Степень защиты	IP 43
Степень защиты пульта управления	IP 00
Место установки	Канал
Материал корпуса	Листовая сталь, оцинкованная
Вес	41,5 kg
Масса с упаковкой	42,7 kg
Класс фильтра	ePM1 50% (F7)
Размер канала	600 mm x 300 mm
Ширина	530 mm
Высота	367 mm
Глубина	667 mm
Ширина с упаковкой	545 mm
Высота с упаковкой	615 mm
Глубина с упаковкой	910 mm
Температура транспортирующих сред при номинальном потоке	45 °C
Температура транспортирующей среды при I_{Max}	45 °C
Упаковочный комплект	1 штук
Ассортимент	K
GTIN (EAN)	4012799809562

KFR 6030-A

Уровень звуковой мощности в октавном спектре

	63 Hz	125 Hz	250 Hz	500 Hz	1 kHz	2 kHz	4 kHz	8 kHz	Всего
L_{WA2}, высокий (dB(A))	–	60	57	49	45	51	54	53	61
L_{WA5}, высокий (dB(A))	–	61	67	69	71	74	72	69	79
L_{WA6}, высокий (dB(A))	–	65	68	65	57	56	60	63	73

L_{WA2}= Уровень звуковой мощности корпуса в дБ
L_{WA5}= Уровень звуковой мощности для свободного всасывания в дБ
L_{WA6}= Уровень звуковой мощности для свободного выпуска в дБ

Характеристика

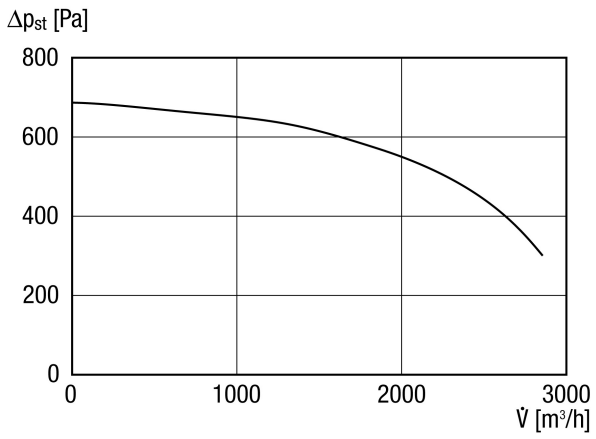

KFR 6030-A

Габаритный чертеж [mm]

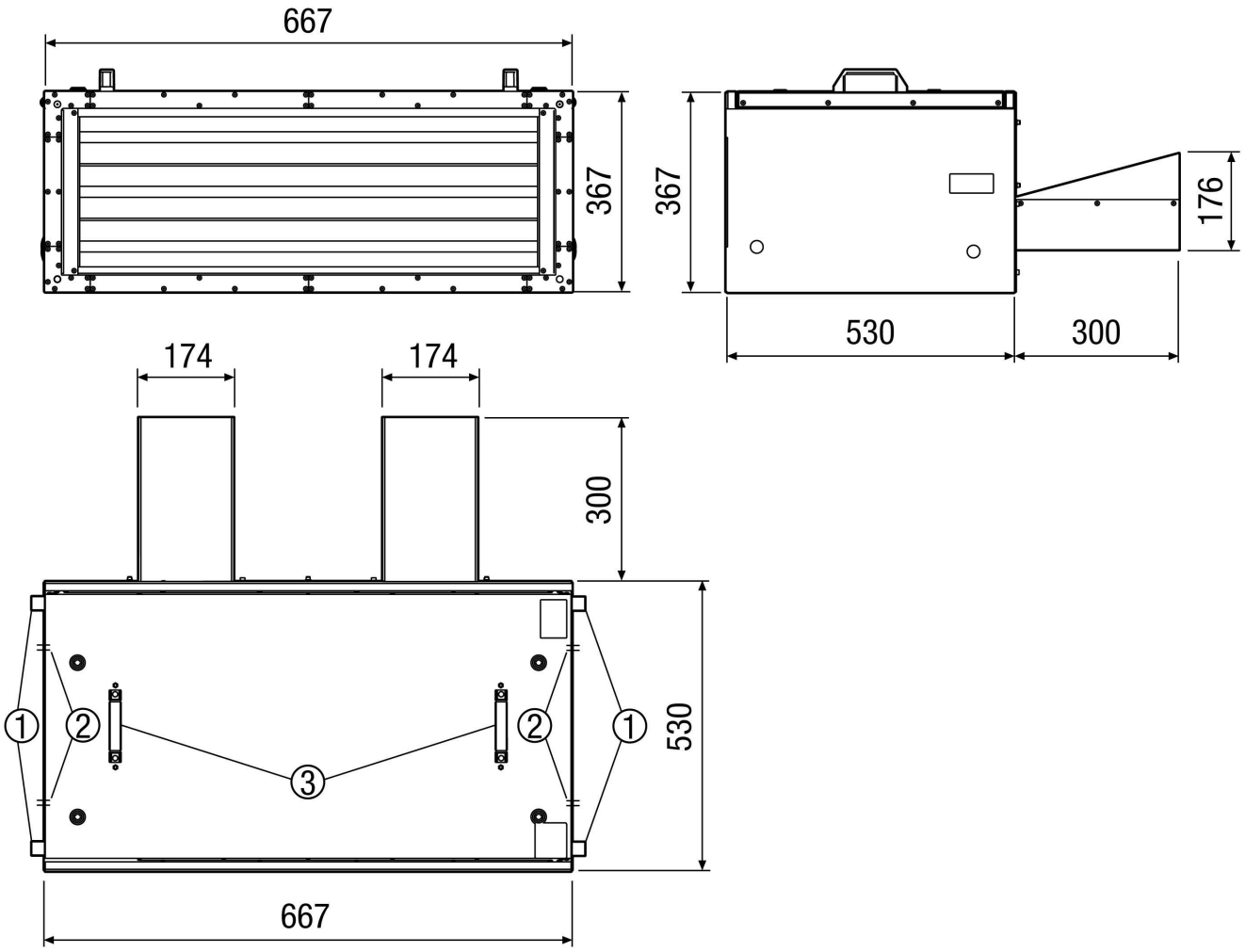

① Монтажный уголок (положение варьируется)
② Кабельный ввод
③ Отвинчивающаяся монтажная ручка