ИЗДЕЛИЕ ТЕХНИЧЕСКИЙ ПАСПОРТ

KW-FL 20/2E

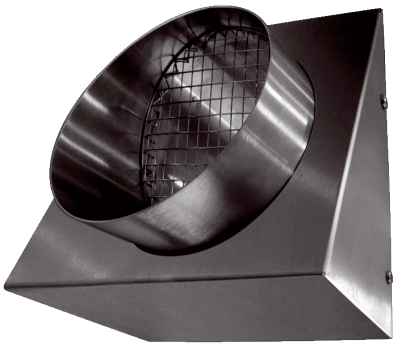

Краткая информация

Стенной патрубок удаляемого воздуха, DN 200, сатинированная нержавеющая сталь

Примеры применения

Коттедж, Многоквартирный дом, Новостройка, Санирование

Номер артикула	0152.0110

Технические данные

Направление воздуха	Вытяжная вентиляция
Место установки	Наружная стена
Материал	Нержавеющая сталь (V2A)
Цвет	Нержавеющая сталь, сатинированная
Вес	1,7 кг
Масса с упаковкой	2 кг
Номинальный диаметр	200 мм
Ширина	280 мм
Высота	292 мм
Глубина	126 мм
Ширина с упаковкой	320 мм
Высота с упаковкой	315 мм
Глубина с упаковкой	245 мм
Упаковочный комплект	1 штук
Ассортимент	К
GTIN (EAN)	4012799521105

KW-FL 20/2E

Характеристика

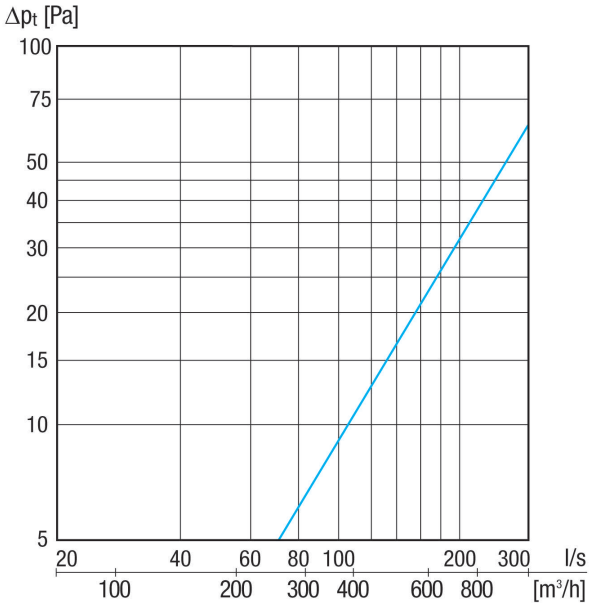

Габаритный чертеж [мм]

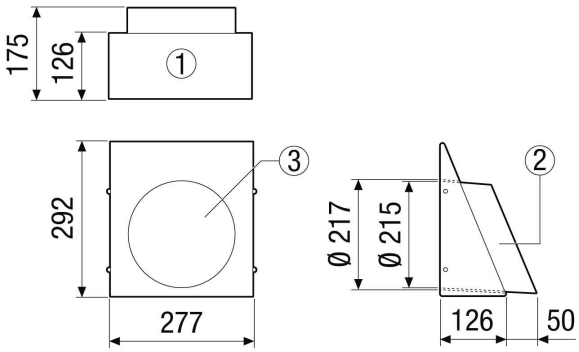

① Вид снизу
② Вид сбоку (патрубок удаляемого воздуха)
③ Вид спереди – патрубок удаляемого воздуха