ИЗДЕЛИЕ ТЕХНИЧЕСКИЙ ПАСПОРТ

PPB 30 O

Краткая информация

Комплект для конечного монтажа прибора для вентиляции отдельных помещений PushPull Balanced PPB 30 O с рекуперацией тепла, включает в себя 2 вентилятора, 2 керамических теплообменника, внутреннюю крышку с 2 фильтрами ISO Coarse 45 % (G3) версия «Объект»: без датчика влажности, необходимые принадлежности: втулка для монтажа в стену без отделки, внешняя крышка и вентиляционный контроллер RLS 45 K или RLS 45 O, опциональные принадлежности: набор для удлинения, каменная кладка, выравнивающие рамки и датчики

Номер артикула	0095.0245

Технические данные

Исполнение	Версия «Объект»
Объёмный расход	5 m³/h / 12 m³/h / 18 m³/h / 22 m³/h / 26 m³/h
SEC average	-33,46 kWh/(m²*a)
Класс энергоэффективности	A
Напряжение питания	12 В пост. тока
SPI согласно DIN EN 13141-8	0,19 Wh/m³
Максимальное потребление мощности	1,7 W / 2,5 W / 3,4 W / 4,4 W / 5,3 W
Степень защиты	IP X4
Позиция	горизонтальный
Вид системы	децентрализованный
Материал	Пластмасса
Материал корпуса	Пластмасса
Материал теплообменника	Керамика
Цвет	обычный белый - типа RAL 9016
Вес	4,63 kg
Масса с упаковкой	5,7 kg
Вид фильтра	Фильтр наружного воздуха и вытяжной фильтр
Класс фильтра	ISO Coarse 45 % (G3)
Диаметр присоединений	160 mm
Ширина	275 mm
Высота	275 mm
Глубина	410 mm
Ширина с упаковкой	305 mm
Высота с упаковкой	325 mm
Глубина с упаковкой	490 mm
Необходимый проем в стене	от 162 до 182 мм
Коэффициент эффективности рекуперации тепла при эталонном объемном расходе согласно DIN EN 13141-8	73,3 %
Необходимый вентиляционный контроллер	RLS 45 K или RLS 45 O

PPB 30 O

Уровень звукового давления	23 dB(A) / 35 dB(A) / 43 dB(A) / 48 dB(A) / 51 dB(A) (Расстояние 1 м, предпосылки свободного пространства)
Оценённая по нормам макс. разность нормативного звукового давления между элементами $D_{n,w}$	37 dB
Упаковочный комплект	1 штук
Ассортимент	K
GTIN (EAN)	4012799952459

Габаритный чертеж [mm]

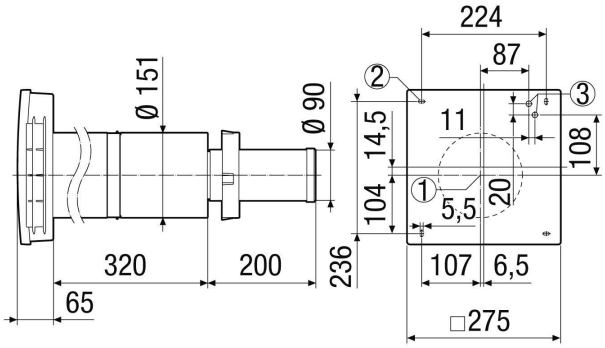

① Средняя стенная втулка
② Крепежные отверстия
③ Кабельный ввод