ИЗДЕЛИЕ ТЕХНИЧЕСКИЙ ПАСПОРТ

RSKI 35/1000

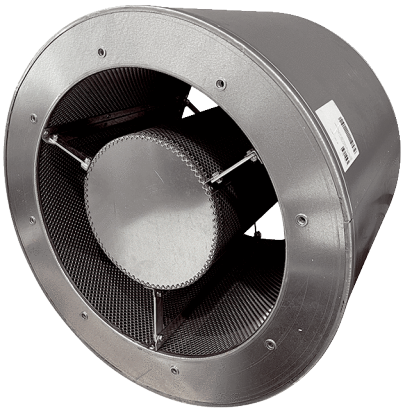

Краткая информация

Трубный шумоглушитель с кулисой, длина 355 мм, DN 355

Номер артикула	0073.0647

Технические данные

Место установки	Вентилятор
Материал	Листовая сталь, оцинкованная
Цвет	серебряный
Вес	12 кг
Масса с упаковкой	12 кг
Номинальный диаметр	350 мм
Ширина	495 мм
Высота	495 мм
Глубина	355 мм
Ширина с упаковкой	495 мм
Высота с упаковкой	495 мм
Глубина с упаковкой	355 мм
Примеряющее глушение при 63 Гц	0 дБ
Примеряющее глушение при 125 Гц	0 дБ
Примеряющее глушение при 250 Гц	4 дБ
Примеряющее глушение при 500 Гц	11 дБ
Примеряющее глушение при 1 кГц	22 дБ
Примеряющее глушение при 2 кГц	21 дБ
Примеряющее глушение при 4 кГц	15 дБ
Примеряющее глушение при 8 кГц	12 дБ
Общее примеряющее глушение	
Примеряющее глушение, примечание	
Упаковочный комплект	1 штук
Ассортимент	C
GTIN (EAN)	4012799736479

RSKI 35/1000
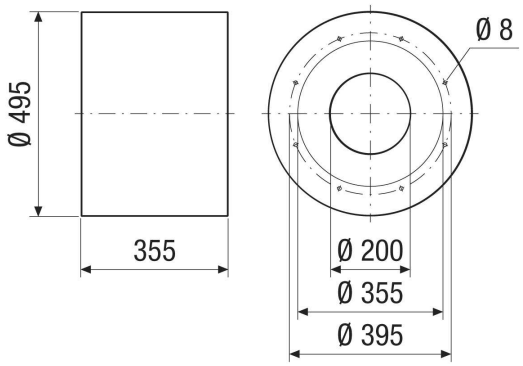
Габаритный чертеж [мм]