ИЗДЕЛИЕ ТЕХНИЧЕСКИЙ ПАСПОРТ

RSKI 71/1500

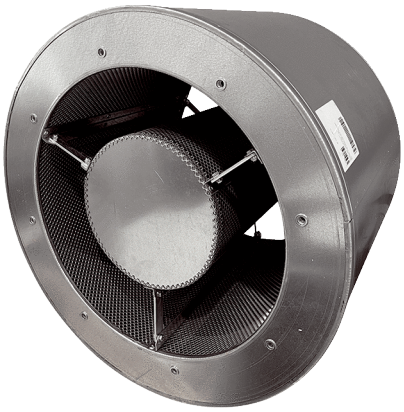

Краткая информация

Трубный шумоглушитель с кулисой, длина 1065 мм, DN 710

Номер артикула	0073.0113

Технические данные

Место установки	Вентилятор
Материал	Листовая сталь, оцинкованная
Цвет	серебряный
Вес	62 кг
Масса с упаковкой	62 кг
Номинальный диаметр	710 мм
Ширина	870 мм
Высота	870 мм
Глубина	1.065 мм
Ширина с упаковкой	870 мм
Высота с упаковкой	870 мм
Глубина с упаковкой	1.065 мм
Примеряющее глушение при 63 Гц	2 дБ
Примеряющее глушение при 125 Гц	3 дБ
Примеряющее глушение при 250 Гц	11 дБ
Примеряющее глушение при 500 Гц	22 дБ
Примеряющее глушение при 1 кГц	31 дБ
Примеряющее глушение при 2 кГц	25 дБ
Примеряющее глушение при 4 кГц	13 дБ
Примеряющее глушение при 8 кГц	11 дБ
Общее примеряющее глушение	
Примеряющее глушение, примечание	
Упаковочный комплект	1 штук
Ассортимент	C
GTIN (EAN)	4012799731139

RSKI 71/1500

Габаритный чертеж [мм]

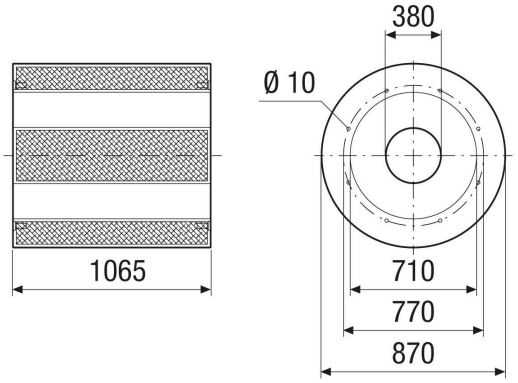

Резьба M10