ИЗДЕЛИЕ ТЕХНИЧЕСКИЙ ПАСПОРТ

RSKI 80/1500

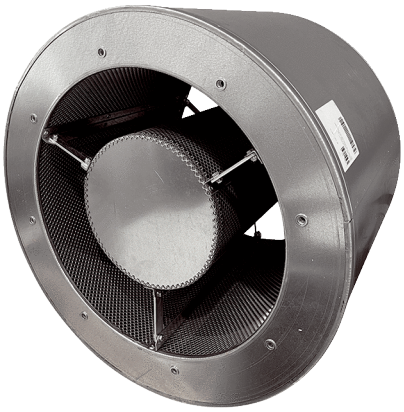

Краткая информация

Трубный шумоглушитель с кулисой, длина 1200 мм, DN 800

Номер артикула	0073.0116

Технические данные

Место установки	Вентилятор
Материал	Листовая сталь, оцинкованная
Цвет	серебряный
Вес	79 кг
Масса с упаковкой	79 кг
Номинальный диаметр	800 мм
Ширина	1.000 мм
Высота	1.000 мм
Глубина	1.200 мм
Ширина с упаковкой	1.000 мм
Высота с упаковкой	1.000 мм
Глубина с упаковкой	1.200 мм
Примеряющее глушение при 63 Гц	3 дБ
Примеряющее глушение при 125 Гц	6 дБ
Примеряющее глушение при 250 Гц	13 дБ
Примеряющее глушение при 500 Гц	18 дБ
Примеряющее глушение при 1 кГц	26 дБ
Примеряющее глушение при 2 кГц	22 дБ
Примеряющее глушение при 4 кГц	12 дБ
Примеряющее глушение при 8 кГц	11 дБ
Общее примеряющее глушение	
Примеряющее глушение, примечание	
Упаковочный комплект	1 штук
Ассортимент	C
GTIN (EAN)	4012799731160

RSKI 80/1500

Габаритный чертеж [мм]

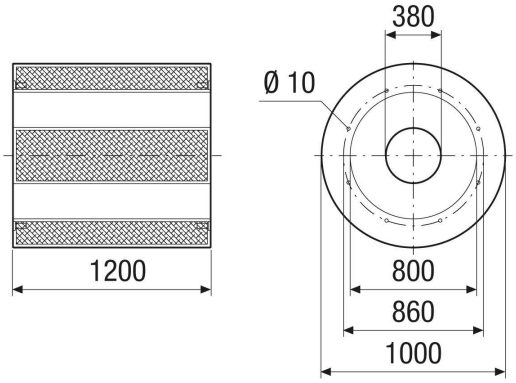

Резьба M10