ИЗДЕЛИЕ ТЕХНИЧЕСКИЙ ПАСПОРТ

RV 2 VV

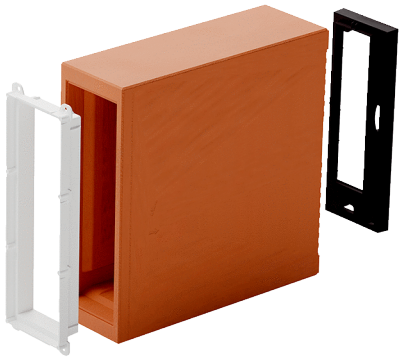

Краткая информация

Вертикальный комплект для предварительного монтажа — необходимая принадлежность для монтажа приборов вентиляции отдельных помещений RV 2 в вертикальном положении

Номер артикула	0092.0620

Технические данные

Место установки	Наружная стена
Материал	EPS, пластик
Цвет	красно-коричневый
Вес	0,8 кг
Масса с упаковкой	1,8 кг
Ширина	140 мм
Высота	358 мм
Глубина	500 мм
Ширина с упаковкой	400 мм
Высота с упаковкой	185 мм
Глубина с упаковкой	560 мм
Упаковочный комплект	1 штук
Ассортимент	N
GTIN (EAN)	4012799926207
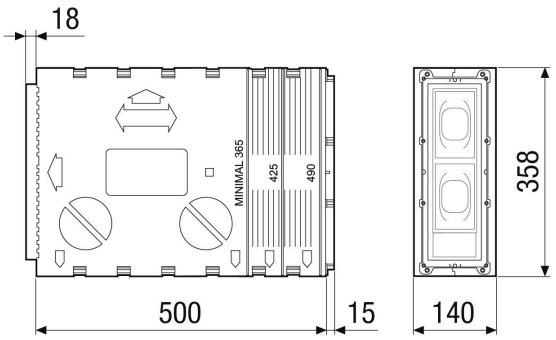
Габаритный чертеж [мм]