ИЗДЕЛИЕ ТЕХНИЧЕСКИЙ ПАСПОРТ

SGCI 63

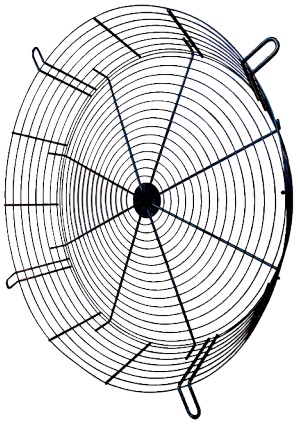

Краткая информация

Решетка для защиты от прикосновения для свободного всасывания, конической формы, DN 630

Номер артикула	0073.0093

Технические данные

Материал	Листовая сталь
Цвет	серебряный
Вес	3 kg
Масса с упаковкой	3 kg
Ширина	165 mm
Высота	632 mm
Глубина	165 mm
Ширина с упаковкой	165 mm
Высота с упаковкой	632 mm
Глубина с упаковкой	165 mm
Упаковочный комплект	1 штук
Ассортимент	C
GTIN (EAN)	4012799730934
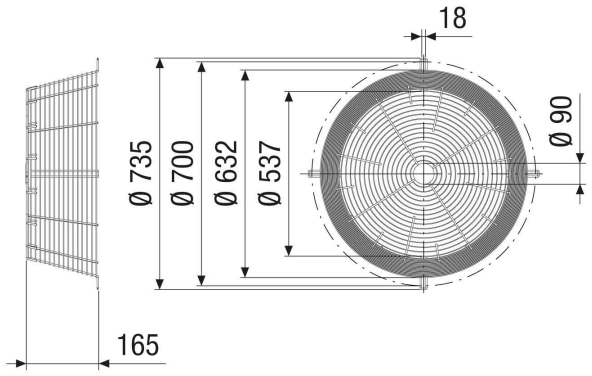
Габаритный чертеж [mm]