ИЗДЕЛИЕ ТЕХНИЧЕСКИЙ ПАСПОРТ

SGRI 140

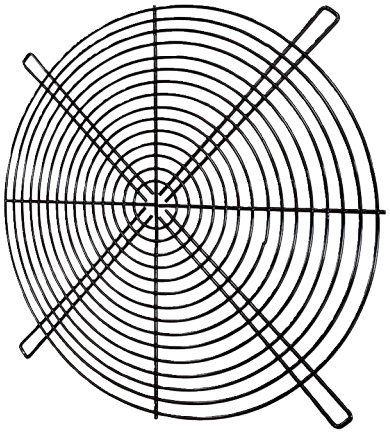

Краткая информация

Круглая защитная решетка, металлическая, серая, DN 1400

Номер артикула	0073.0211

Технические данные

Материал	Металл
Цвет	серого цвета
Вес	12 kg
Масса с упаковкой	12 kg
Ширина	1.440 mm
Высота	1.515 mm
Глубина	5 mm
Ширина с упаковкой	1.440 mm
Высота с упаковкой	1.515 mm
Глубина с упаковкой	5 mm
Упаковочный комплект	1 штук
Ассортимент	C
GTIN (EAN)	4012799732112
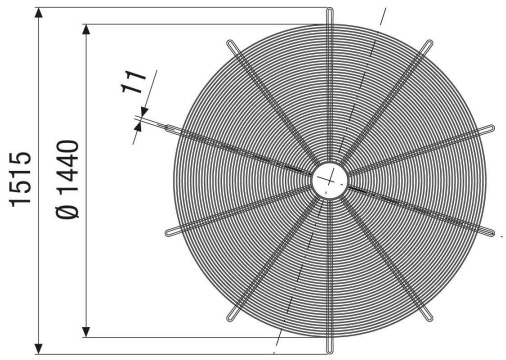
Габаритный чертеж [mm]