ИЗДЕЛИЕ ТЕХНИЧЕСКИЙ ПАСПОРТ

WB90V/55/110/100

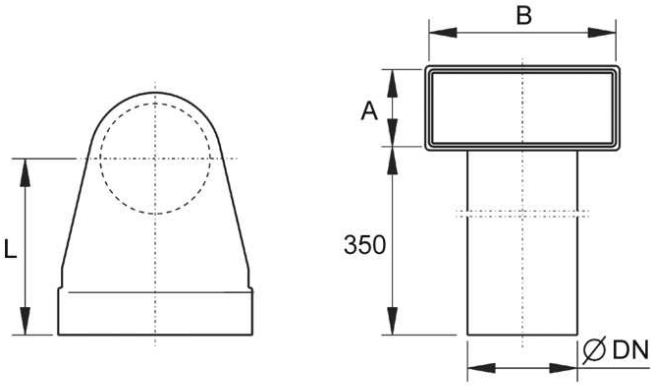

Краткая информация

Угловой отвод 90 градусов, 55/110 на DN 100

Номер артикула	0055.0748

Технические данные

Материал	Стальной лист, оцинкованный по методу Сендзимира
Номинальный диаметр	100 mm
Размер канала	110 mm x x 55 mm
Упаковочный комплект	1 штук
Ассортимент	K
GTIN (EAN)	4012799557487

Габаритный чертеж [mm]

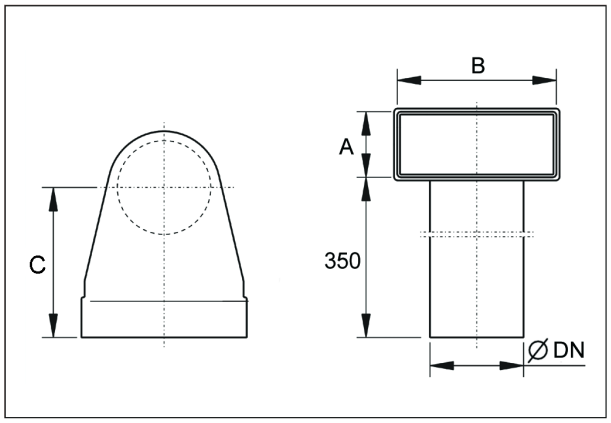

DN	A	B	C
100	55	110	200