ИЗДЕЛИЕ ТЕХНИЧЕСКИЙ ПАСПОРТ

WRH 10-1

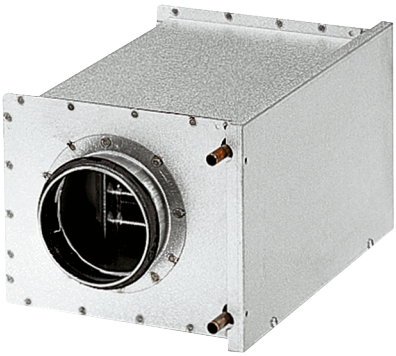

Краткая информация

Водяной калорифер, оцинкованный стальной лист, 1,3 кВт, DN 100

Номер артикула	0082.0116

Технические данные

Позиция	вертикальный / горизонтальный
Материал корпуса	Листовая сталь, оцинкованная
Вес	3,45 kg
Масса с упаковкой	3,71 kg
Номинальный диаметр	100 mm
Живое сечение	1.012 cm²
Ширина	225 mm
Высота	183 mm
Глубина	380 mm
Ширина с упаковкой	265 mm
Высота с упаковкой	205 mm
Глубина с упаковкой	381 mm
Вид калорифера	Вода
Теплопроизводительность	1.300 W
Поток масс	55 kg/h
Температура входной воды	70 °C
Температура обратной воды	50 °C
Макс. температура воды	100 °C
Макс. напор воды	6 bar
Перепад давления воды	500 Pa
Упаковочный комплект	1 штук
Ассортимент	C
GTIN (EAN)	4012799821168

WRH 10-1

Характеристика Потери давления

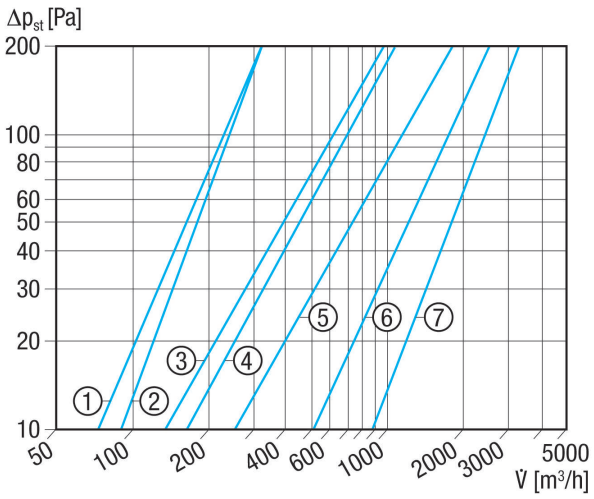

① WRH 10-1
② WRH 12-1
③ WRH 16-2
④ WRH 20-2
⑤ WRH 25-4
⑥ WRH 31-6
⑦ WRH 40-9

Характеристика Повышение температуры

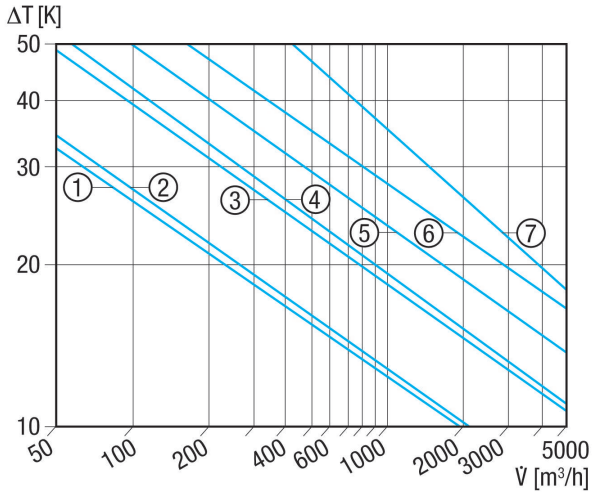

① WRH 10-1
② WRH 12-1
③ WRH 16-2
④ WRH 20-2
⑤ WRH 25-4
⑥ WRH 31-6
⑦ WRH 40-9

WRH 10-1

Габаритный чертеж [mm]

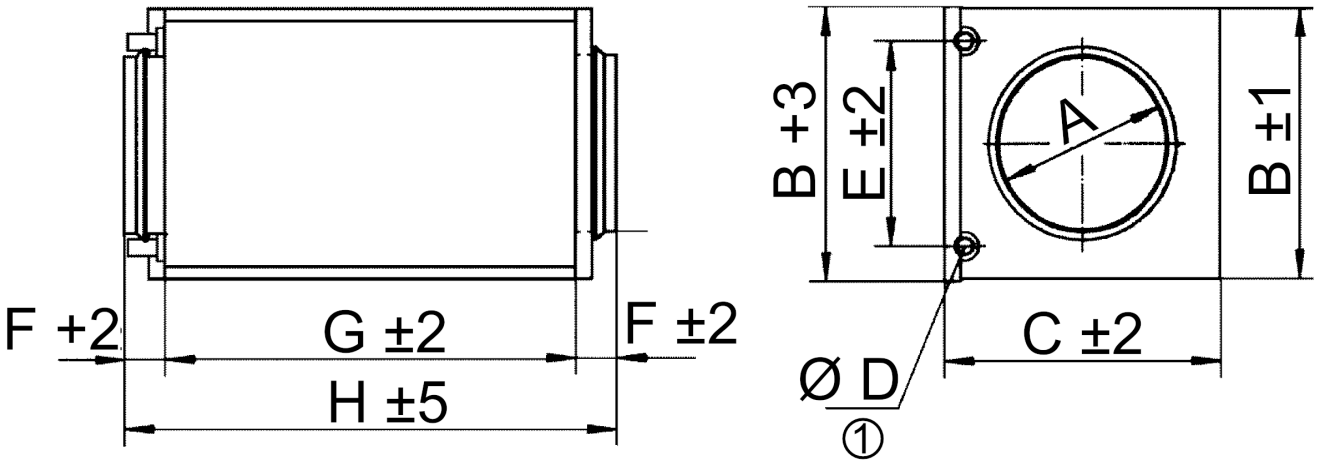

A	B	C	D	E	F	G	H
100	183	225	10	137	40	300	380

① Примыкание наружного диаметра