ИЗДЕЛИЕ ТЕХНИЧЕСКИЙ ПАСПОРТ

WSD 20 EC

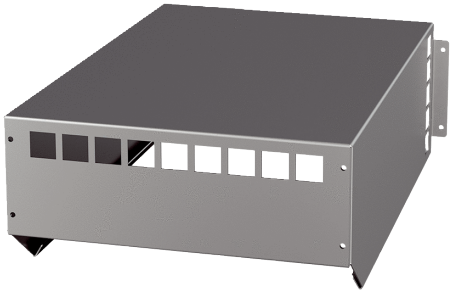

Краткая информация

Защитный козырёк от атмосферных воздействий для двигателя вытяжного бокса EKR-3 20 EC.

Номер артикула	0018.0615

Технические данные

Место установки	в приборе
Материал	Листовая сталь, оцинкованная
Цвет	серебряный
Вес	1,4 кг
Масса с упаковкой	1,5 кг
Ширина	405 мм
Высота	126 мм
Глубина	223 мм
Ширина с упаковкой	410 мм
Высота с упаковкой	130 мм
Глубина с упаковкой	225 мм
Упаковочный комплект	1 штук
Ассортимент	E
GTIN (EAN)	4012799186151
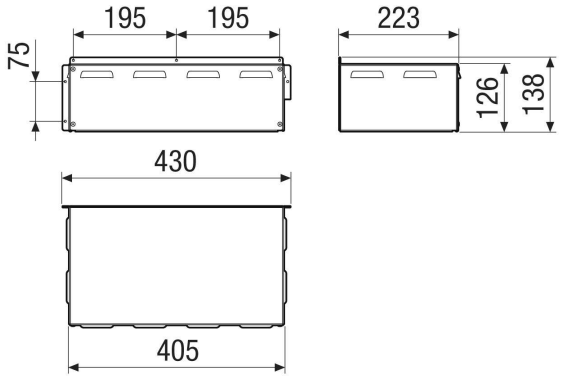
Габаритный чертеж [мм]