СХЕМЫ ПОДКЛЮЧЕНИЯ
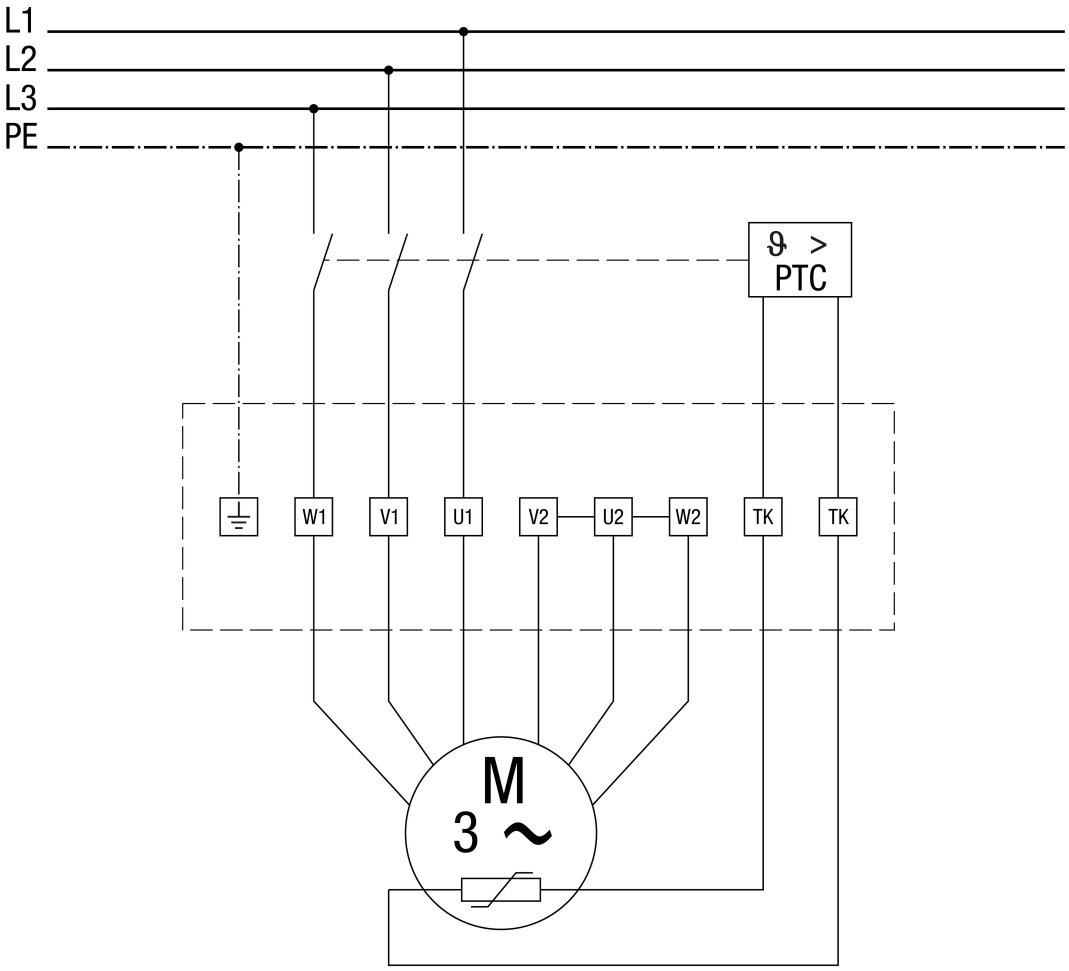
DRD H 40/4 Ex